395

ESCAVATORE IDRAULICO

Peso operativo (kg)	**94.000**
Motore	**Cat® C18**
Potenza motore ISO 14396 (kW)	**405**
Profondità massima di scavo (m)	**11,82**
Capacità benna standard (m^3)	**6,5**

ESCAVATORI DI NUOVA GENERAZIONE

La nuova linea di escavatori Cat® offre ancora più scelte di sempre per la vostra attività.

+ PIÙ OPZIONI PER I MODELLI
+ PIÙ TECNOLOGIE STANDARD
+ PIÙ SCELTA DI PREZZI

Gli escavatori Cat Next Generation vi offrono nuovi modi per ottenere la maggior parte del lavoro al costo più basso, in modo che possiate guadagnare di più e spendere di meno.

IL NUOVO CAT® 395

SVOLGE LAVORI IMPEGNATIVI SENZA FATICA

Più produttività. Più robustezza. Meno manutenzione. Con una maggior coppia di rotazione, più forza dell'avambraccio e strutture più resistenti rispetto al modello che va a sostituire, il nuovo escavatore Cat® 395 di nuova generazione è una rock star rivoluzionaria. Se vuoi ottenere risultati fantastici per il tuo business, metti all'opera l'escavatore 395 di nuova generazione. È la scelta migliore tra le macchine delle stesse dimensioni.

FAI DI PIÙ IN MODO

VELOCE ED EFFICIENTE

Con più peso strutturale, il 395 può montare benne più grandi. Con l'aumento del 10% della forza di strappo e l'aumento del 10% della coppia di rotazione, l'escavatore movimenterà materiale difficile ed effettuerà carichi più veloce che mai.
Il sistema di pesatura a bordo Cat Payload, offerto esclusivamente da Caterpillar come attrezzatura di serie, ti aiuterà a gestire la produzione in tempo reale.

ROTAZIONE IDROSTATICA: IL TUO VANTAGGIO COMPETITIVO

IL NUOVO CIRCUITO DEDICATO DI ROTAZIONE IDROSTATICA DI CATERPILLAR TI OFFRE DUE VANTAGGI PRINCIPALI: ELEVATA PRODUTTIVITÀ E COSTI OPERATIVI INFERIORI.

L'esclusivo circuito di rotazione idrostatica ha una pompa di rotazione bidirezionale dedicata, motori di rotazione, pompa di carica e accumulatore di carica. La pompa di rotazione fornisce l'olio al motore di rotazione; la pompa di carica e l'accumulatore di carica impediscono la cavitazione (bolle d'aria) e il surriscaldamento. Il circuito consente la rigenerazione dell'energia del freno a pendolo e la gestione indipendente del flusso dell'olio dei cilindri, con conseguente maggiore efficienza e prestazioni più regolari e prevedibili quando si effettuano lavori gravosi con l'escavatore.

LAVORA MEGLIO
CON LA TECNOLOGIA CAT

STANDARD E SEMPLICE DA UTILIZZARE

CAT GRADE 2D

Il sistema Cat GRADE CONTROL 2D consente di inserire i valori previsti di quota e pendenza in modo da ottenere in tempo reale informazioni sulla posizione della benna sul monitor in cabina. Utilizzando il Cat Grade Control 2D si possono realizzare scavi o riempimenti alla profondità e/o pendenza prevista, riducendo la necessità e i costi impliciti nell'uso di un tradizionale inclinometro. Il sistema inoltre garantisce una maggiore sicurezza del sito di lavoro e consente il completamento delle attività in tempi più brevi con un minor numero di cicli e un notevole risparmio dei consumi.

CAT PAYLOAD

Il sistema di pesatura Cat PAYLOAD integrato da fabbrica sulla macchina consente all'operatore di controllare il carico della benna e del camion direttamente dal monitor in cabina. Utilizzando questa tecnologia si massimizza l'efficienza evitando viaggi non a pieno carico o sovraccarichi.

CAT GRADE 3D - OPTIONAL

Su tutti gli escavatori Next Gen è possibile installare anche il sistema Cat GRADE CONTROL 3D per gestire progetti complessi e connettere la macchina ai sistemi gestionali aziendali.

USA I MUSCOLI DOVE CONTA

PER UNA VITA UTILE PIÙ LUNGA

NON IMPORTA QUANTO SIA DURO IL LAVORO, IL 395 CE LA FARÀ FINO ALLA FINE.

Infatti, il braccio, l'avambraccio e il telaio sono fino a due volte più robusti di quelli del modello precedente, tutto per darti prestazioni affidabili per l'intera vita operativa della tua macchina.

BRACCIO, AVAMBRACCIO E TELAIO RINFORZATI

+ MAGGIOR SPESSORE DELLA PIASTRA SUPERIORE E INFERIORE DEL BRACCIO
+ ATTACCO AVAMBRACCIO SUL TERMINALE DEL BRACCIO RIPROGETTATO
+ MAGGIOR SPESSORE DELLE LAMIERE AVAMBRACCIO SUL LATO, SUL FONDO E SULL'ATTACCO
+ MAGGIOR SPESSORE DEL TELAIO PRINCIPALE E DELLA PIASTRA DI MONTAGGIO DEL CONTRAPPESO

ULTERIORI RINFORZI

Gli steli dei cilindri sono stati potenziati per una maggiore resistenza e presentano tenute di usura aggiuntive per ridurre le perdite di olio. Il sottocarro presenta un rinforzo di spessore maggiore per una vita utile più lunga. Le caterinarie hanno uno spessore maggiore e giunti più grandi per una migliore ritenzione dei bulloni. I rulli dei cingoli hanno un diametro d'albero più grande per evitare flessioni e perdite d'olio e aumentare la capacità di carico del 395 per una produzione più affidabile.

IN CHE MODO AIUTANO LE SEZIONI INTERNE?

Sapevi che le sezioni aumentano il rapporto forza-peso di un escavatore? Ecco perché Caterpillar incorpora le sezioni in aree ad alto stress come il braccio, l'avambraccio e il telaio. Più forza senza aggiungere significativamente più peso si traduce in una vita utile più lunga e una risposta più rapida ed efficiente del braccio e dell'avambraccio.

FINO AL 20% DI RISPARMIO SUI COSTI DI MANUTENZIONE

CON TEMPI DI ATTIVITÀ PIÙ LUNGHI

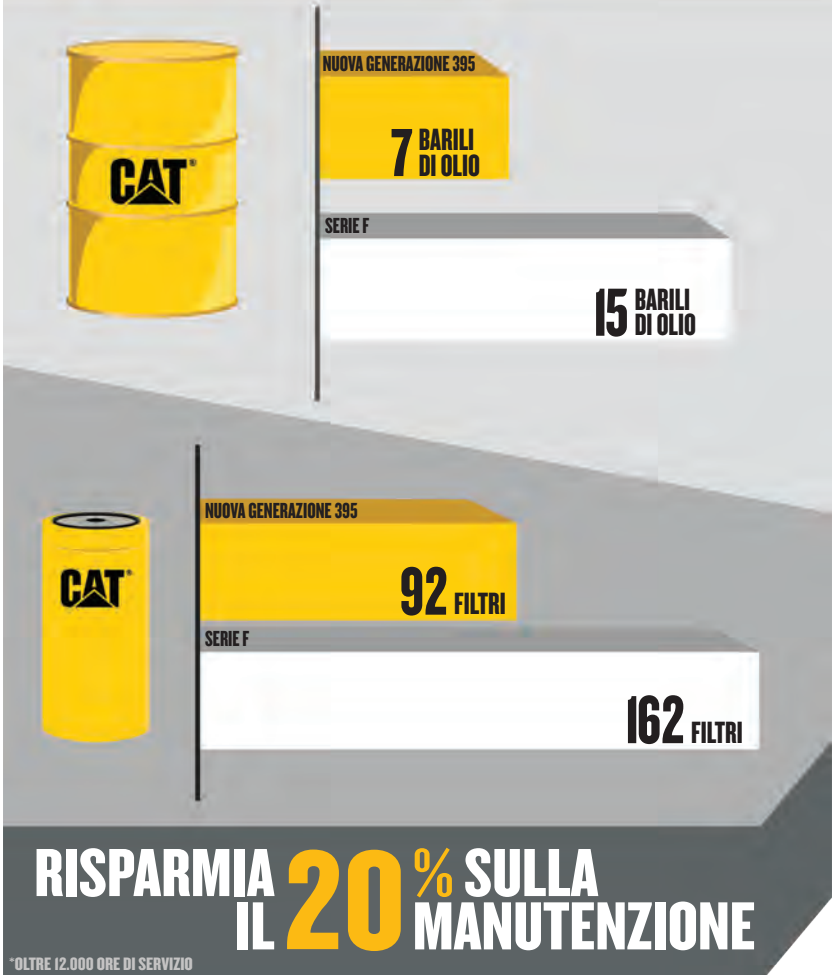

Gli intervalli di servizio estesi e sincronizzati del 395, insieme alla ridotta capacità dell'olio idraulico, si traducono in tempi più lunghi dedicati al lavoro e fino al 20% di risparmio sui costi di manutenzione rispetto al modello precedente.

L'escavatore è predisposto per la lubrificazione automatica con punti di montaggio integrati; un kit di aggiornamento di lubrificazione automatica fornisce bulloneria aggiuntiva per montare una pompa per grasso e protezioni della tubazione, il tutto per rendere il lavoro di lubrificazione più sicuro, più pulito e senza problemi.

RIDUZIONE DEI COSTI DI MANUTENZIONE:

+ I filtri del combustibile sono accessibili dalla piattaforma superiore e sincronizzati per la sostituzione ogni 1.000 ore.
+ Filtro di aspirazione avanzato con capacità raddoppiata di trattenimento della polvere rispetto al precedente.
+ Nuovo filtro dell'olio idraulico con filtrazione migliorata e intervalli di sostituzione di 3.000 ore, prolungati del 50% rispetto ai precedenti modelli di filtro.
+ Nuova ventola idraulica ad alta efficienza con funzione di inversione automatica programmabile per mantenere le masse radianti libere da detriti.
+ Porte S•O•S℠ per una rapida estrazione di campioni dei liquidi e una manutenzione ancora più semplice.

TECNOLOGIA CAT LINK

GESTIONE DA REMOTO DEL PARCO MACCHINE

Le tecnologie CAT LINK aiutano a gestire il cantiere attraverso i dati generati dal parco macchine e fruibili attraverso piattaforma web e mobile.

PRODUCT LINK™

Il Product Link™, completamente integrato nella macchina, comunica le informazioni essenziali, tra cui la posizione, le ore di funzionamento, il consumo di combustibile, produttività, i tempi di inattività e i codici di evento e diagnostici.

VISIONLINK®

Il facile accesso ai dati del Product Link tramite l'interfaccia utente online VisionLink può aiutare a controllare le prestazioni della macchina o del parco macchine. È possibile utilizzare queste informazioni per prendere decisioni tempestive, aumentando l'efficienza e la produttività nel cantiere, con conseguente riduzione dei costi.

I servizi in remoto sono una suite di tecnologie che ti aiuterà a migliorare l'efficienza del cantiere.

La risoluzione dei problemi da remoto consente al rivenditore Cat di eseguire dei test diagnostici sulla macchina connessa in remoto, individuando i potenziali problemi mentre la macchina sta lavorando. La risoluzione dei problemi da remoto assicura che i tecnici arrivino con i ricambi e gli strumenti corretti già da subito, risparmiando tempo e denaro annullando ulteriori viaggi.

L'aggiornamento flash in remoto aggiorna il software di bordo senza che sia necessaria la presenza di un tecnico, riducendo potenzialmente i tempi di aggiornamento fino al 50%. Puoi avviare l'aggiornamento quando ti è più comodo, aumentando l'efficienza operativa complessiva.

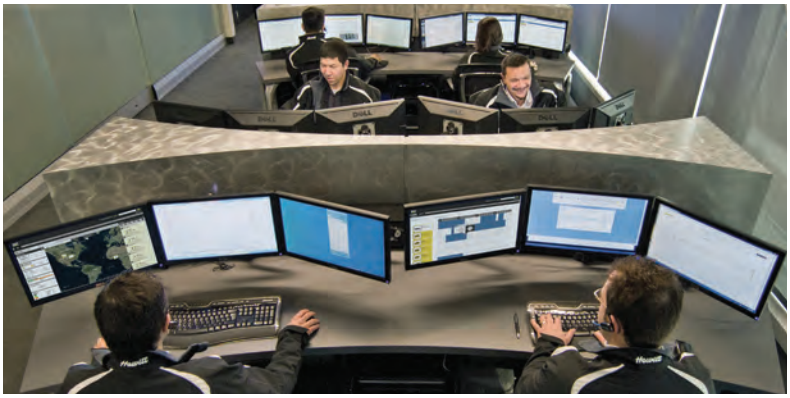

L'App Cat ti aiuta a gestire i tuoi mezzi, in qualsiasi momento, direttamente dal tuo smartphone. Puoi vedere la posizione del tuo team, gli orari e altre informazioni di cui hai bisogno e ottenere avvisi critici per la manutenzione necessaria.

METTITI COMODO CON LA NUOVISSIMA CABINA

I cantieri di lavoro degli escavatori sono tipicamente ardui e impegnativi. Ecco perché è importante che la cabina del 395 protegga l'operatore il più possibile dalla fatica, dalle sollecitazioni, dai rumori e dalle temperature sul lavoro.

CABINA INSONORIZZATA

La cabina è insonorizzata e sigillata. Tutti i comandi sono situati di fronte all'operatore. Con il monitor touchscreen è facile raggiungere le informazioni critiche e le impostazioni. I tasti di scelta rapida rendono il tutto ancora più facile e comprendono quelli per l'intrattenimento, il riscaldamento e l'aria condizionata. C'è anche un tasto di scelta rapida personalizzabile per app e funzioni.

VISIBILITÀ A TUTTO TONDO

I finestrini danno una visibilità eccezionale sull'area di lavoro. Il portello del tetto in policarbonato migliora la visibilità sopra la testa dell'operatore. Le luci in alto e sul pavimento si accendono automaticamente all'apertura della porta. Le telecamere posteriori e laterali sono di serie, ed è disponibile anche una funzione di visibilità a 360° che utilizza più telecamere per migliorare la sicurezza in cantiere.

IL NUOVO SEDILE E LA CONSOLE DEL JOYSTICK RIDUCONO L'AFFATICAMENTO

Il comfort e l'efficienza dei movimenti mantengono gli operatori produttivi e attenti per l'intera durata del loro turno di lavoro. Il sedile standard è largo e regolabile per operatori di qualsiasi dimensione. Il pacchetto cabina Deluxe include un sedile a sospensione pneumatica riscaldato; il sedile Premium è sia riscaldato che ventilato. La console ribaltabile rende la salita e la discesa dal sedile più facile che mai.

CONNETTIVITÀ E STIVAGGIO

I comfort includono la radio integrata Bluetooth®, le porte USB per la ricarica e la connettività del telefono, le prese 12V DC e una porta AUX. I portabicchieri e portabottiglie sono facili da raggiungere e i vani portaoggetti sono distribuiti convenientemente in tutta la cabina.

MONITOR TOUCH SCREEN

La maggior parte delle impostazioni della macchina possono essere gestite tramite il monitor touchscreen ad alta risoluzione da 254 mm/10 pollici, con 42 lingue e con ottima visibilità dal sedile.

NUOVO SMART MODE

La nuova modalità Smart regola automaticamente il motore e la potenza idraulica per la massima efficienza in termini di consumo del carburante: meno potenza per attività quali la rotazione e maggiore potenza per lo scavo. Gli operatori possono impostare e memorizzare le preferenze delle modalità di lavoro utilizzando il proprio ID operatore.

JOYSTICKS PROGRAMMABILI

Le funzioni dei joysticks possono essere personalizzate attraverso il monitor. È possibile impostare il joystick e la risposta in base alle preferenze dell'operatore. Tutte le preferenze impostate vengono salvate con l'ID operatore e ripristinate al momento dell'accesso.

ACCENSIONE CON UN TASTO

Gli escavatori Next Gen utilizzano un pulsante senza chiave per avviare il motore. Questo permette di limitare e tracciare gli accessi alla macchina e aumentare la sicurezza utilizzando i codici ID operatore. I codici possono essere inseriti manualmente, tramite una chiave Bluetooth opzionale o un'applicazione da smartphone.

MIGLIORA LA SICUREZZA

PER TE E PER GLI ALTRI

MANTIENI IL TUO ESCAVATORE AL SICURO

Utilizza il codice PIN sullo schermo, la chiave elettronica Bluetooth o lo smartphone per abilitare la funzionalità di avvio tramite pulsante.

EVITA DI INCIAMPARE

I gradini in lamiera antiscivolo e i corrimano aiutano a evitare scivolamenti e inciampi – uno dei principali fattori che contribuiscono agli infortuni sul lavoro.

EVITA IL RIBALTAMENTO

Lo Standard Lift Assist calcola rapidamente il carico effettivo che state sollevando e lo confronta con il carico nominale che l'escavatore è in grado di gestire. Gli avvisi visivi e uditivi ti dicono se sei nel raggio d'azione sicuro o se devi prendere provvedimenti immediati per evitare il ribaltamento.

ILLUMINA L'AREA DI LAVORO

Illumina l'area introno alla macchina con il pacchetto di illuminazione premium a 360°. Le luci da 1.800 lumen su telaio, cabina, braccio, lati e retro illuminano il cantiere per gli operatori e il personale di terra.

PROTEZIONE IN TUTTE LE DIREZIONI

PARETE LATERALE

MURO FRONTALE

PROTEZIONE CABINA

TETTO

PAVIMENTO

TECNOLOGIA 2D E-FENCE

Il nuovo sistema standard E-Fence 2D vincola automaticamente la macchina entro i limiti imposti. Con accuratezza di fermata di almeno 15 cm dal piano di riferimento, il sistema evita imprevisti riducendo gli incidenti in opera. Il sistema è facilmente configurabile dal touch screen, programmando anche i joysticks.

MASSIMA VERSATILITÀ

Gli escavatori Next Gen sono eccezionalmente versatili e consentono la massima produttività utilizzando le diverse attrezzature CAT, studiate appositamente per queste macchine.

BENNA

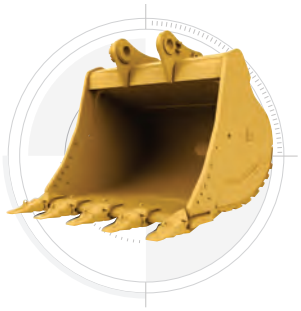

MARTELLO IDRAULICO

MULTISYSTEM

ATTACCO RAPIDO DEDICATO

RIPPER

FRANTUMATORE FISSO O GIREVOLE

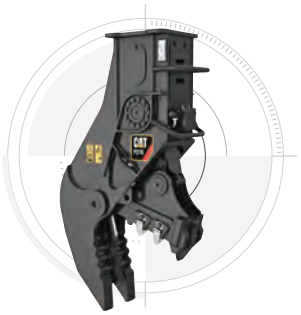

CESOIA

SPECIFICHE TECNICHE

MOTORE	
Modello motore	Cat® C18
Potenza - ISO 9249	404 kW / 542 hp
Potenza - ISO 14396	405 kW / 543 hp
Alesaggio	145 mm
Corsa	183 mm
Cilindrata	18,1 L

- Il motore è conforma alle normative sulle emissioni U.S EPA Tier 4 Final Stage V e Japan 2014.
- Utilizzo raccomandato fino ad un'altitudine di 4.500 m, con riduzione della potenza oltre i 3000 m.
- La potenza ISO 9249 è quella disponibile al volano del motore equipaggiato con ventola di raffreddamento, filtro aria, marmitta ed alternatore ad un regime di giri di 1.900 giri/min.

IMPIANTO PER L'ARIA CONDIZIONATA

- L'impianto di aria condizionata contiene gas refrigerante a basso impatto ambientale R134a (potenziale globale riscaldamento =1.430).
- Il sistema contiene 1 kg di refrigerante che ha un equivalente in CO_2 di 1,43 tonnellate metriche.

ROTAZIONE	
Velocità di rotazione	6,3 giri/min
Coppia massima di rotazione	362 kN·m

PESI	
Peso operativo	94.400 kg
Carro lungo con carreggiata variabile, braccio ME, avambraccio M2.92JC, benna SDV da 6,5 m³, pattini a doppia costola da 650 mm e contrappeso standard.	
Peso operativo	94.100 kg
Carro lungo con carreggiata variabile, braccio Mono, avambraccio R4.4HB2, benna SD da 5,2 m³, pattini a doppia costola da 900 mm e contrappeso con dispositivo di rimozione.	

CINGOLI	
Larghezza pattini a richiesta	650 mm
Larghezza pattini a richiesta	750 mm
Larghezza pattini a richiesta	900 mm
Numero pattini (per lato)	51
Numero rulli inferiori (per lato)	9
Numero rulli superiori (per lato)	3

TRASMISSIONE	
Pendenza max superabile	35°/70%
Massima velocità di traslazione	4,6 km/h
Sforzo massimo di trazione	581 kN

IMPIANTO IDRAULICO	
Impianto principale - portata max attrezzature	1.064 l/min (532 × 2 pompe)
Sistema a rotazione – Portata massima	295 l/min
Pressione max attrezzature	37.000 kPa
Pressione max - traslazione	35.000 kPa
Pressione max - rotazione	31.000 kPa
Cilindro braccio base - alesaggio	210 mm
Cilindro braccio base - corsa	1.967 mm
Cilindro avambraccio - alesaggio	225 mm
Cilindro avambraccio - corsa	2.262 mm
Cilindro benna HB2 - alesaggio	200 mm
Cilindro benna HB2 - corsa	1.451 mm
Cilindro benna JC - alesaggio	220 mm
Cilindro benna JC - corsa	1.586 mm

CAPACITÀ SERBATOI	
Capacità serbatoio combustibile	1.220 l
Sistema di raffreddamento	71 l
Olio motore (con filtro)	67 l
Riduttore di rotazione (cadauno)	24 l
Riduttore finale (cadauno)	20 l
Impianto idraulico (compreso serbatoio)	740 l
Serbatoio idraulico (compresa tubazione di aspirazione)	372 l
Serbatoio DEF (fluidi pulizia scarico)	80 l

CERTIFICAZIONI	
Freni	ISO 10265:2008
Cabina/FOGS	ISO 10262:1998

INSONORIZZAZIONI	
ISO 6395 (esterno)	109 dB(A)
ISO 6396 (interno cabina)	80 dB(A)

- Quando correttamente installata e mantenuta, la cabina offerta da Caterpillar, testata con porta e finestrini chiusi secondo le condizioni specificate nelle norme ANSI/SAE J1166 OCT98, risponde agli standard OSHA e MSHA relativi ai livelli di esposizione al rumore per l'operatore vigenti al momento della costruzione.
- Possono essere necessarie protezioni acustiche quando l'operatore opera su una macchina non dotata di cabina o con cabina non correttamente sottoposta a manutenzione o con porta e finestrini aperti, per periodi prolungati o opera in ambienti rumorosi.

Dimensioni e specifiche sono soggette a variazione senza obbligo di preavviso. Consultate CGT per informazioni dettagliate.

PESI OPERATIVI E PRESSIONI AL SUOLO						
	Pattini a doppia costola da 650 mm		Pattini a doppia costola da 750 mm		Pattini a doppia costola da 900 mm	
Configurazione macchina base	**Peso kg**	**Pressione al suolo kPa**	**Peso kg**	**Pressione al suolo kPa**	**Peso kg**	**Pressione al suolo kPa**
Telaio base con rulli inferiori e superiori						
Contrappeso da 15,45 ton + Macchina base con carro lungo a carreggiata variabile						
Braccio mono da 10 m + avambraccio R4.4HB2 + benna HD da 4,2 m^3	93.000	126,3	93.800	110,5	94.900	93,1
Braccio mono da 10 m + avambraccio R5.5HB2 + benna SD da 4,2 m^3	93.400	126,9	94.300	111	95.400	93,5
Braccio mono da 8,4 m + avambraccio GP2.92JC + benna SDV da 6,5 m^3	94.600	128,5	95.500	112,4	96.600	94,7
Braccio mono da 8,4 m + avambraccio GP3.4JC + benna SDV da 6,5 m^3	94.900	128,9	95.800	112,8	96.900	95
Braccio mono da 8,4 m + avambraccio R4.4HB2 + benna SD da 5,2 m^3	92.100	125,1	93.000	109,4	94.000	92,2
Braccio mono da 8,4 m + avambraccio R5.5HB2 + benna SD da 5,2 m^3	92.600	125,7	93.400	110	94.500	92,7
Braccio ME + avambraccio M2.92JC + benna SDV da 6,5 m^3	94.400	128,2	95.300	112,1	96.300	94,5
Braccio ME + avambraccio M3.4JC + benna SDV da 6,5 m^3	94.500	128,3	95.300	112,2	96.400	94,5

Tutti i pesi operativi includono il serbatoio carburante pieno al 90% e un operatore di 75 kg.

Dimensioni e specifiche sono soggette a variazione senza obbligo di preavviso. Consultate CGT per informazioni dettagliate.

SPECIFICHE TECNICHE

PESO COMPONENTI PRINCIPALI	
	kg
Peso macchina base: compreso telaio superiore, carro, contrappeso, cilindri del braccio, senza braccio, avambraccio, benna, cilindro dell'avambraccio, cilindri della benna, cingoli, serbatoio del carburante, operatore	
Con contrappeso standard, telaio di torretta, telaio carro con rulli cingoli e rulli portanti	62.260
Con contrappeso di tipo rimovibile, telaio di torretta, telaio carro con rulli cingoli e rulli portanti	62.310
Pattini dei cingoli:	
Larghezza 650 mm, spessore 20,5 mm, cingoli a costola doppia	9.290
Larghezza 750 mm, spessore 20,5 mm, cingoli a costola doppia	10.160
Larghezza 900 mm, spessore 20,5 mm, cingoli a costola doppia	11.220
Due cilindri braccio	1.820
Peso con serbatoio carburante al 90% e operatore di 75 kg	1.010
Contrappesi:	
Contrappeso standard	15.450
Contrappeso con dispositivo di rimozione	15.510
Telaio di rotazione	9.100
Carro lungo con carreggiata variabile:	
Telaio con rulli inferiori e rulli superiori	24.170
Bracci (incluse tubazioni, perni, cilindro avambraccio):	
Braccio massivo 7,25 m	8.560
Braccio GP 8,4 m	9.310
Braccio mono 10,0 m	10.810
Avambracci (incluse tubazioni, spinotti, cilindro benna, leverismo benna):	
Avambraccio massivo M2.92JC	5.510
Avambraccio GP GP2.92JC	4.990
Avambraccio massivo M3.4JC	5.550
Avambraccio GP GP3.4JC	5.290
Avambraccio mono R4.4HB2	5.030
Avambraccio mono R5.5HB2	5.510
Benne (senza leverismo):	
4,2 m^3 SD	4.580
5,2 m^3 SD	5.190
6,5 m^3 SDV	7.790
Attacchi rapidi:	
Attacco rapido dedicato CW	1.130
Attacco spinotto-benna	1.730

Dimensioni e specifiche sono soggette a variazione senza obbligo di preavviso. Consultate CGT per informazioni dettagliate.

DIMENSIONI

Tutte le dimensioni sono approssimate e possono variare in base alla scelta della benna.

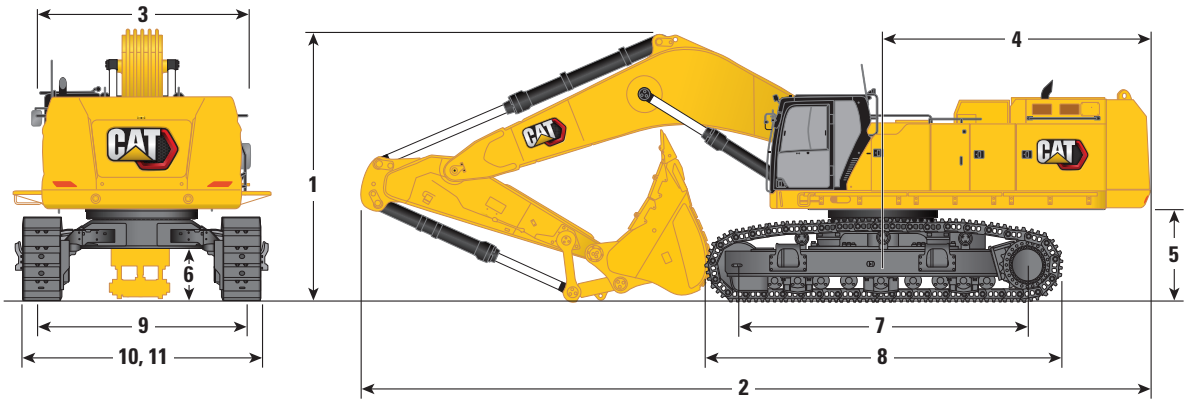

Opzioni braccio base	Braccio mono 10,0 m	
Opzioni avambraccio	**Avambraccio mono**	
	R4.4HB2	**R5.5HB2s**
1 Altezza macchina:		
Altezza cabina	3.670 mm	3.670 mm
Altezza strutture di protezione FOGS	3.810 mm	3.810 mm
Altezza corrimano	3.750 mm	3.750 mm
Con braccio/avambraccio/benna installati	5.180 mm	5.500 mm
Con braccio/avambraccio installati	5.000 mm	5.170 mm
Con braccio installato	4.300 mm	4.300 mm
Con braccio/avambraccio/benna installati (con tubazioni ausiliarie)	5.180 mm	5.520 mm
Con braccio/avambraccio installati (con tubazioni ausiliarie)	5.000 mm	5.210 mm
Con braccio installato (con tubazioni ausiliarie)	4.360 mm	4.360 mm
2 Lunghezza Macchina:		
Con braccio/avambraccio/benna installati	16.700 mm	16.650 mm
Con braccio/avambraccio installati	16.680 mm	16.680 mm
Con braccio installato	14.820 mm	14.820 mm
Con braccio/avambraccio/benna installati (con tubazioni ausiliarie)	16.700 mm	16.650 mm
Con braccio/avambraccio installati (con tubazioni ausiliarie)	16.680 mm	16.680 mm
Con braccio installato (con tubazioni ausiliarie)	14.820 mm	14.820 mm
3 Larghezza telaio superiore:		
Senza passerelle	3.490 mm	3.490 mm
Con passerelle	4.510 mm	4.510 mm
Larghezza passerelle	500 mm	500 mm
4 Raggio di rotazione posteriore	4.840 mm	4.840 mm
5 Distanza del contrappeso da terra	1.640 mm	1.640 mm
6 Distanza libera da terra	830 mm	830 mm

(continua nella prossima pagina)

Dimensioni e specifiche sono soggette a variazione senza obbligo di preavviso. Consultate CGT per informazioni dettagliate.

SPECIFICHE TECNICHE

DIMENSIONI

Tutte le dimensioni sono approssimate e possono variare in base alla scelta della benna.

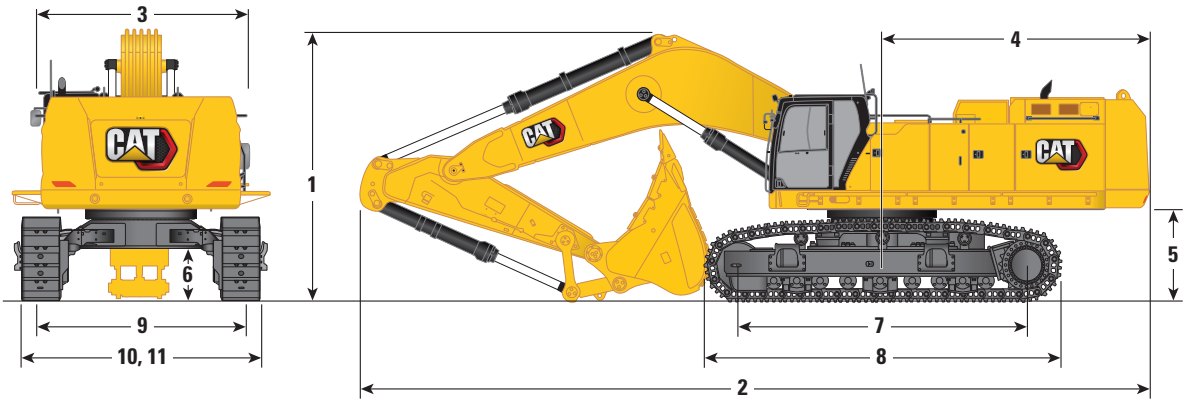

Opzioni braccio base	Braccio mono 10,0 m	
Opzioni avambraccio	**Avambraccio mono**	
	R4.4HB2	**R5.5HB2**
7 Lunghezza al centro dei rulli	5.120 mm	5.120 mm
8 Lunghezza cingoli	6.350 mm	6.350 mm
9 Carreggiata:		
Ritratta	2.750 mm	2.750 mm
Esteso	3.510 mm	3.510 mm
10 Larghezza cingoli – Ritratta:		
Pattini da 650 mm	3.400 mm	3.400 mm
Pattini da 750 mm	3.500 mm	3.500 mm
Pattini da 900 mm	3.840 mm	3.840 mm
Larghezza cingoli – Esteso:		
Pattini da 650 mm	4.160 mm	4.160 mm
Pattini da 750 mm	4.260 mm	4.260 mm
Pattini da 900 mm	4.410 mm	4.410 mm
11 Larghezza carro – Ritratto (con scaletta):		
Pattini da 650 mm	3.690 mm	3.690 mm
Pattini da 750 mm	3.690 mm	3.690 mm
Pattini da 900 mm	3.880 mm	3.880 mm
Larghezza carro – Esteso (con scaletta):		
Pattini da 650 mm	4.450 mm	4.450 mm
Pattini da 750 mm	4.450 mm	4.450 mm
Pattini da 900 mm	4.450 mm	4.450 mm
Tipo di benna	SD	SD
Capacità della benna	4,20 m^3	4,20 m^3
Raggio punta della benna	2.430 mm	2.430 mm

Dimensioni e specifiche sono soggette a variazione senza obbligo di preavviso. Consultate CGT per informazioni dettagliate.

DIMENSIONI

Tutte le dimensioni sono approssimate e possono variare in base alla scelta della benna.

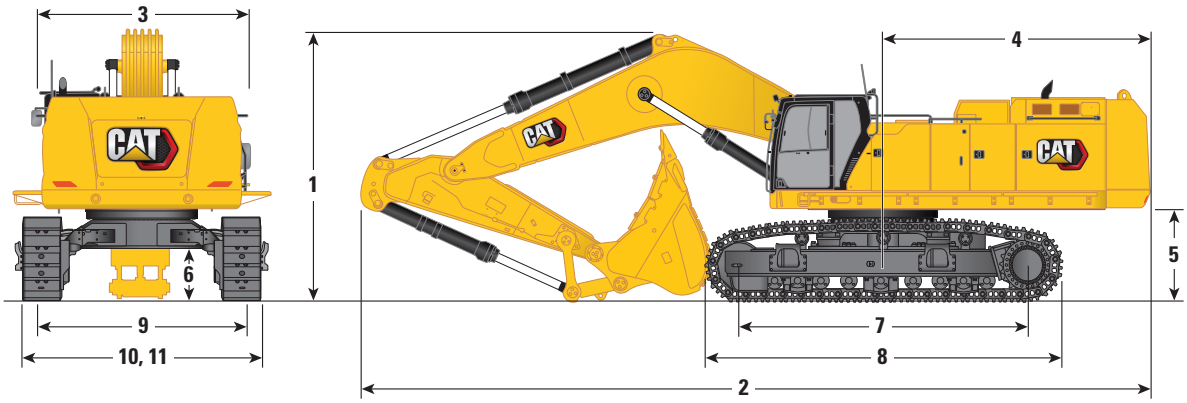

Opzioni braccio base	Braccio mono 8,4 m			
Opzioni avambraccio	Avambraccio			
	GP2.92JC	GP3.4JC	R4.4HB2	R5.5HB2s
1 Altezza macchina:				
Altezza cabina	3.670 mm	3.670 mm	3.670 mm	3.670 mm
Altezza strutture di protezione FOGS	3.810 mm	3.810 mm	3.810 mm	3.810 mm
Altezza corrimano	3.750 mm	3.750 mm	3.750 mm	3.750 mm
Con braccio/avambraccio/benna installati	5.100 mm	5.250 mm	5.380 mm	5.900 mm
Con braccio/avambraccio installati	4.770 mm	4.900 mm	5.090 mm	5.510 mm
Con braccio installato	4.070 mm	4.070 mm	4.070 mm	4.070 mm
Con braccio/avambraccio/benna installati (con tubazioni ausiliarie)	5.110 mm	5.270 mm	5.390 mm	5.930 mm
Con braccio/avambraccio installati (con tubazioni ausiliarie)	4.770 mm	4.900 mm	5.090 mm	5.530 mm
Con braccio installato (con tubazioni ausiliarie)	4.140 mm	4.140 mm	4.140 mm	4.140 mm
2 Lunghezza Macchina:				
Con braccio/avambraccio/benna installati	15.090 mm	15.090 mm	15.090 mm	14.870 mm
Con braccio/avambraccio installati	15.030 mm	15.070 mm	15.100 mm	15.040 mm
Con braccio installato	13.160 mm	13.160 mm	13.160 mm	13.160 mm
Con braccio/avambraccio/benna installati (con tubazioni ausiliarie)	15.090 mm	15.090 mm	15.090 mm	14.870 mm
Con braccio/avambraccio installati (con tubazioni ausiliarie)	15.030 mm	15.070 mm	15.100 mm	15.040 mm
Con braccio installato (con tubazioni ausiliarie)	13.150 mm	13.150 mm	13.150 mm	13.150 mm
3 Larghezza telaio superiore:				
Senza passerelle	3.490 mm	3.490 mm	3.490 mm	3.490 mm
Con passerelle	4.510 mm	4.510 mm	4.510 mm	4.510 mm
Larghezza passerelle	500 mm	500 mm	500 mm	500 mm
4 Raggio di rotazione posteriore	4.840 mm	4.840 mm	4.840 mm	4.840 mm
5 Distanza del contrappeso da terra	1.640 mm	1.640 mm	1.640 mm	1.640 mm
6 Distanza libera da terra	830 mm	830 mm	830 mm	830 mm

(continua nella prossima pagina)

Dimensioni e specifiche sono soggette a variazione senza obbligo di preavviso. Consultate CGT per informazioni dettagliate.

SPECIFICHE TECNICHE

DIMENSIONI

Tutte le dimensioni sono approssimate e possono variare in base alla scelta della benna.

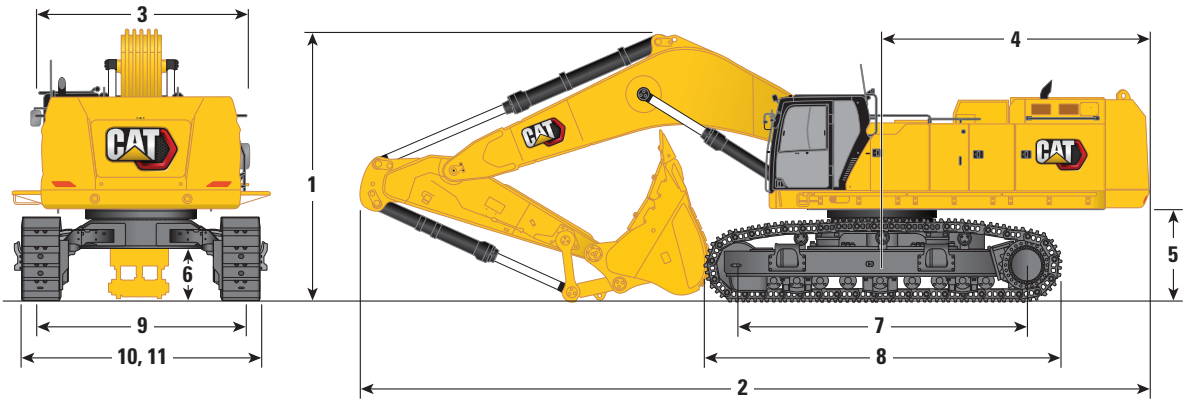

Opzioni braccio base	Braccio mono 8,4 m			
Opzioni avambraccio	Avambraccio			
	GP2.92JC	GP3.4JC	R4.4HB2	R5.5HB2
7 Lunghezza al centro dei rulli	5.120 mm	5.120 mm	5.120 mm	5.120 mm
8 Lunghezza cingoli	6.350 mm	6.350 mm	6.350 mm	6.350 mm
9 Carreggiata:				
Ritratta	2.750 mm	2.750 mm	2.750 mm	2.750 mm
Esteso	3.510 mm	3.510 mm	3.510 mm	3.510 mm
10 Larghezza cingoli – Ritratta:				
Pattini da 650 mm	3.400 mm	3.400 mm	3.400 mm	3.400 mm
Pattini da 750 mm	3.500 mm	3.500 mm	3.500 mm	3.500 mm
Pattini da 900 mm	3.840 mm	3.840 mm	3.840 mm	3.840 mm
Larghezza cingoli – Esteso:				
Pattini da 650 mm	4.160 mm	4.160 mm	4.160 mm	4.160 mm
Pattini da 750 mm	4.260 mm	4.260 mm	4.260 mm	4.260 mm
Pattini da 900 mm	4.410 mm	4.410 mm	4.410 mm	4.410 mm
11 Larghezza carro – Ritratto (con scaletta):				
Pattini da 650 mm	3.690 mm	3.690 mm	3.690 mm	3.690 mm
Pattini da 750 mm	3.690 mm	3.690 mm	3.690 mm	3.690 mm
Pattini da 900 mm	3.880 mm	3.880 mm	3.880 mm	3.880 mm
Larghezza carro – Esteso (con scaletta):				
Pattini da 650 mm	4.450 mm	4.450 mm	4.450 mm	4.450 mm
Pattini da 750 mm	4.450 mm	4.450 mm	4.450 mm	4.450 mm
Pattini da 900 mm	4.450 mm	4.450 mm	4.450 mm	4.450 mm
Tipo di benna	SDV	SDV	SD	SD
Capacità della benna	6,50 m^3	6,50 m^3	5,20 m^3	5,20 m^3
Raggio punta della benna	2.530 mm	2.530 mm	2.440 mm	2.440 mm

Dimensioni e specifiche sono soggette a variazione senza obbligo di preavviso. Consultate CGT per informazioni dettagliate.

DIMENSIONI

Tutte le dimensioni sono approssimate e possono variare in base alla scelta della benna.

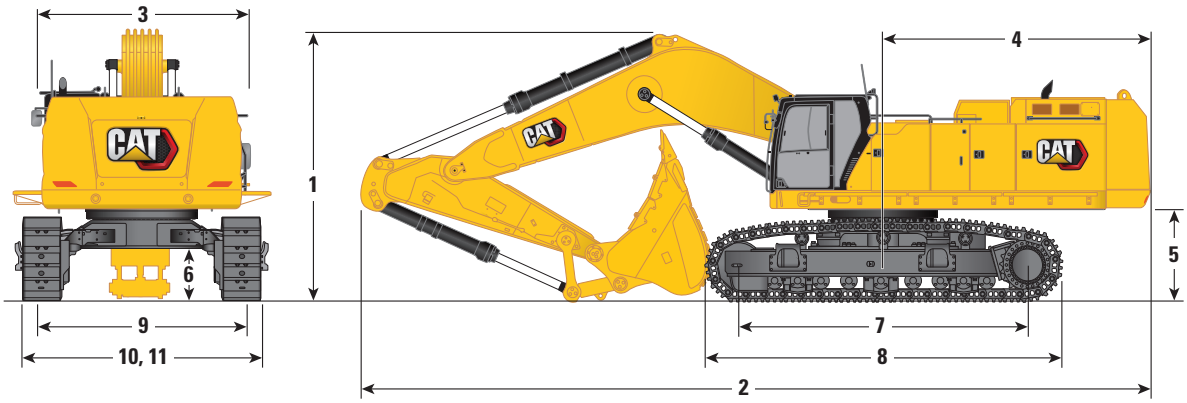

Opzioni braccio base	Braccio ME 7,25 m	
Opzioni avambraccio	**Avambraccio**	
	M2.92JC	**M3.4JC**
1 Altezza macchina:		
Altezza cabina	3.670 mm	3.670 mm
Altezza strutture di protezione FOGS	3.810 mm	3.810 mm
Altezza corrimano	3.750 mm	3.750 mm
Con braccio/avambraccio/benna installati	5.330 mm	5.330 mm
Con braccio/avambraccio installati	4.560 mm	4.660 mm
Con braccio installato	3.940 mm	3.940 mm
Con braccio/avambraccio/benna installati (con tubazioni ausiliarie)	5.350 mm	5.350 mm
Con braccio/avambraccio installati (con tubazioni ausiliarie)	4.630 mm	4.730 mm
Con braccio installato (con tubazioni ausiliarie)	4.010 mm	4.010 mm
2 Lunghezza Macchina:		
Con braccio/avambraccio/benna installati	13.980 mm	13.890 mm
Con braccio/avambraccio installati	13.800 mm	13.850 mm
Con braccio installato	11.980 mm	11.980 mm
Con braccio/avambraccio/benna installati (con tubazioni ausiliarie)	13.980 mm	13.890 mm
Con braccio/avambraccio installati (con tubazioni ausiliarie)	13.800 mm	13.850 mm
Con braccio installato (con tubazioni ausiliarie)	11.990 mm	11.990 mm
3 Larghezza telaio superiore:		
Senza passerelle	3.490 mm	3.490 mm
Con passerelle	4.510 mm	4.510 mm
Larghezza passerelle	500 mm	500 mm
4 Raggio di rotazione posteriore	4.840 mm	4.840 mm
5 Distanza del contrappeso da terra	1.640 mm	1.640 mm
6 Distanza libera da terra	830 mm	830 mm

(continua nella prossima pagina)

Dimensioni e specifiche sono soggette a variazione senza obbligo di preavviso. Consultate CGT per informazioni dettagliate.

SPECIFICHE TECNICHE

DIMENSIONI

Tutte le dimensioni sono approssimate e possono variare in base alla scelta della benna.

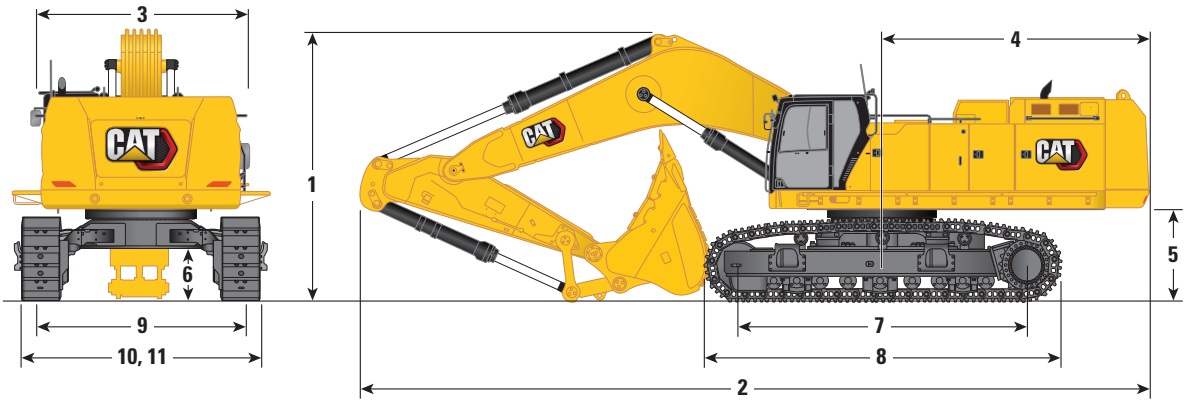

Opzioni braccio base	Braccio ME 7,25 m	
Opzioni avambraccio	**Avambraccio mono**	
	M2.92JC	**M3.4JC**
7 Lunghezza al centro dei rulli	5.120 mm	5.120 mm
8 Lunghezza cingoli	6.350 mm	6.350 mm
9 Carreggiata:		
Ritratta	2.750 mm	2.750 mm
Esteso	3.510 mm	3.510 mm
10 Larghezza cingoli – Ritratta:		
Pattini da 650 mm	3.400 mm	3.400 mm
Pattini da 750 mm	3.500 mm	3.500 mm
Pattini da 900 mm	3.840 mm	3.840 mm
Larghezza cingoli – Esteso:		
Pattini da 650 mm	4.160 mm	4.160 mm
Pattini da 750 mm	4.260 mm	4.260 mm
Pattini da 900 mm	4.410 mm	4.410 mm
11 Larghezza carro – Ritratto (con scaletta):		
Pattini da 650 mm	3.690 mm	3.690 mm
Pattini da 750 mm	3.690 mm	3.690 mm
Pattini da 900 mm	3.880 mm	3.880 mm
Larghezza carro – Esteso (con scaletta):		
Pattini da 650 mm	4.450 mm	4.450 mm
Pattini da 750 mm	4.450 mm	4.450 mm
Pattini da 900 mm	4.450 mm	4.450 mm
Tipo di benna	SDV	SDV
Capacità della benna	6,50 m^3	6,50 m^3
Raggio punta della benna	2.530 mm	2.530 mm

Dimensioni e specifiche sono soggette a variazione senza obbligo di preavviso. Consultate CGT per informazioni dettagliate.

DIAGRAMMA DI LAVORO

Tutte le dimensioni sono approssimate e possono variare in base alla scelta della benna.

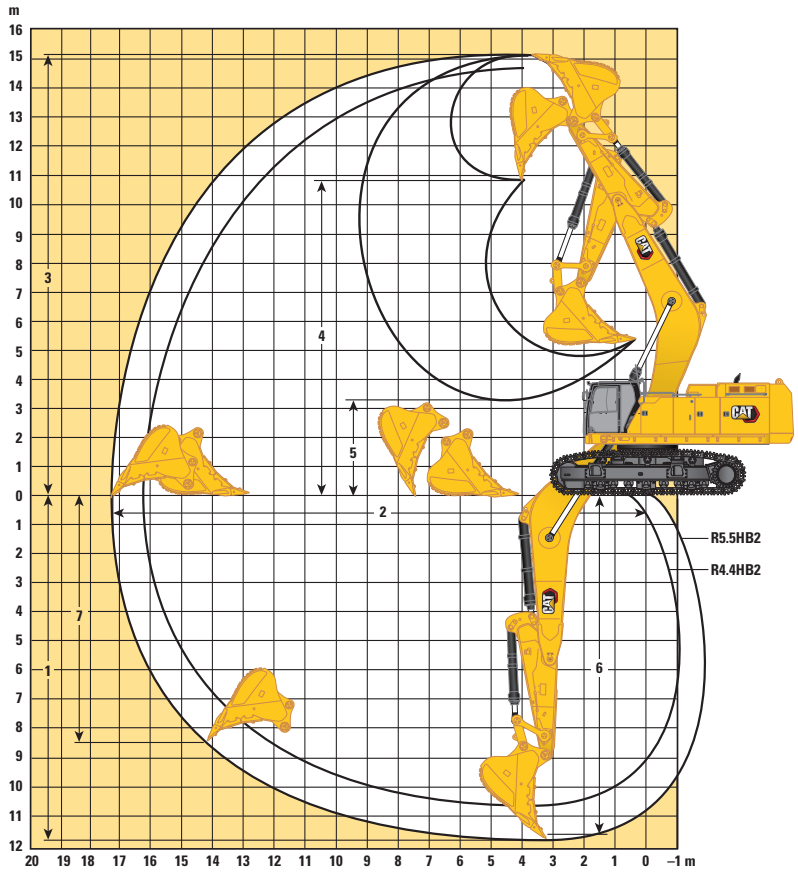

Opzioni braccio	Braccio mono 10,0 m	
Opzioni avambraccio	**Avambraccio mono**	
	R4.4HB2	**R5.5HB2**
1 Profondità max di scavo	10.720 mm	11.820 mm
2 Sbraccio max al suolo	16.250 mm	17.270 mm
3 Altezza max di scavo	14.750 mm	15.190 mm
4 Altezza max di carico	10.510 mm	10.940 mm
5 Altezza min di carico	4.400 mm	3.300 mm
6 Profondità max di taglio con fondo livellato di 2.440 mm	10.600 mm	11.720 mm
7 Profondità max di scavo con parete verticale	7.320 mm	8.330 mm
Forza di strappo benna ISO)	384 kN	386 kN
Forza di penetrazione avambraccio (ISO)	305 kN	261 kN
Tipo di benna	SD	SD
Capacità benna	4,20 m^3	4,20 m^3
Raggio al dente benna	2.430 mm	2.430 mm

Dimensioni e specifiche sono soggette a variazione senza obbligo di preavviso. Consultate CGT per informazioni dettagliate.

SPECIFICHE TECNICHE

DIAGRAMMA DI LAVORO

Tutte le dimensioni sono approssimate e possono variare in base alla scelta della benna.

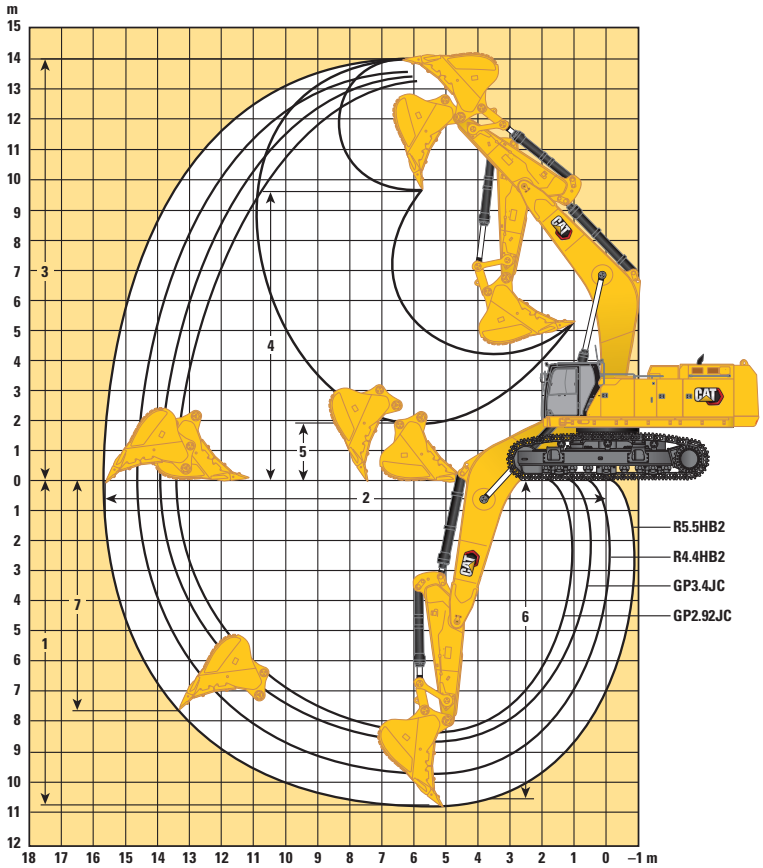

Opzioni braccio	Braccio GP 8,4 m			
Opzioni avambraccio	Avambraccio GP		Avambraccio mono	
	GP2.92JC	GP3.4JC	R4.4HB2	R5.5HB2
1 Profondità max di scavo	8.280 mm	8.750 mm	9.670 mm	10.770 mm
2 Sbraccio max al suolo	13.520 mm	13.980 mm	14.710 mm	15.750 mm
3 Altezza max di scavo	13.240 mm	13.470 mm	13.540 mm	14.000 mm
4 Altezza max di carico	8.790 mm	9.030 mm	9.250 mm	9.710 mm
5 Altezza min di carico	4.430 mm	3.960 mm	3.030 mm	1.930 mm
6 Profondità max di taglio con fondo livellato di 2.440 mm	8.140 mm	8.620 mm	9.560 mm	10.680 mm
7 Profondità max di scavo con parete verticale	5.710 mm	6.100 mm	6.770 mm	7.770 mm
Forza di strappo benna ISO)	497 kN	498 kN	383 kN	385 kN
Forza di penetrazione avambraccio (ISO)	394 kN	360 kN	305 kN	261 kN
Tipo di benna	SDV		SD	
Capacità benna	6,50 m^3	6,50 m^3	5,20 m^3	5,20 m^3
Raggio al dente benna	2.530 mm	2.530 mm	2.440 mm	2.440 mm

Dimensioni e specifiche sono soggette a variazione senza obbligo di preavviso. Consultate CGT per informazioni dettagliate.

DIAGRAMMA DI LAVORO

Tutte le dimensioni sono approssimate e possono variare in base alla scelta della benna.

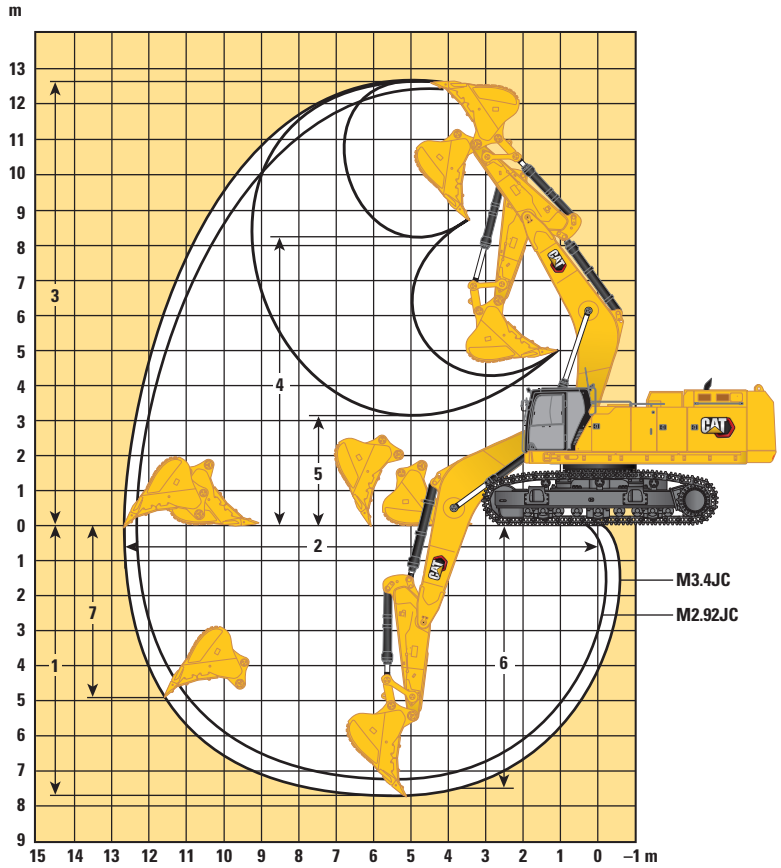

Opzioni braccio	Braccio ME 7,25 m	
Opzioni avambraccio	**Avambraccio**	
	M2.92JC	**M3.4JC**
1 Profondità max di scavo	7.190 mm	7.660 mm
2 Sbraccio max al suolo	12.260 mm	12.700 mm
3 Altezza max di scavo	12.370 mm	12.590 mm
4 Altezza max di carico	7.960 mm	8.190 mm
5 Altezza min di carico	3.660 mm	3.190 mm
6 Profondità max di taglio con fondo livellato di 2.440 mm	7.050 mm	7.530 mm
7 Profondità max di scavo con parete verticale	4.580 mm	4.970 mm
Forza di strappo benna ISO)	497 kN	498 kN
Forza di penetrazione avambraccio (ISO)	394 kN	360 kN
Tipo di benna	SDV	SDV
Capacità benna	6,50 m^3	6,50 m^3
Raggio al dente benna	2.530 mm	2.530 mm

Dimensioni e specifiche sono soggette a variazione senza obbligo di preavviso. Consultate CGT per informazioni dettagliate.

SPECIFICHE TECNICHE

CAPACITÀ DI SOLLEVAMENTO CON BRACCIO MONO 10 M, CONTRAPPESO STANDARD, SENZA BENNA, SOLLEVAMENTO POTENZIATO INSERITO**

Carro lungo a carreggiata variabile

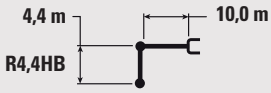

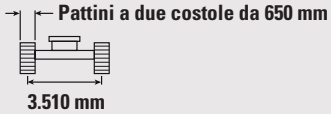

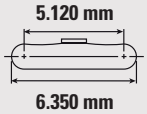

		4.500 mm		6.000 mm		7.500 mm		9.000 mm		10.500 mm		12.000 mm		13.500 mm				
																		mm
12.000 mm	kg									*13.200	*13.200					*13.150	*13.150	10.510
10.500 mm	kg									*15.400	*15.400					*12.650	*12.650	11.680
9.000 mm	kg									*15.700	*15.700	*14.750	13.250			*12.400	12.150	12.560
7.500 mm	kg							*18.250	*18.250	*16.350	16.300	*15.000	13.000			*12.400	10.900	13.210
6.000 mm	kg			*29.950	*29.950	*23.400	*23.400	*19.600	*19.600	*17.150	15.650	*15.450	12.650	*14.100	10.250	*12.600	10.050	13.660
4.500 mm	kg					*25.650	24.250	*20.950	18.800	*18.000	15.000	*15.900	12.200	*14.400	10.000	*13.000	9.450	13.940
3.000 mm	kg					*27.350	22.750	*22.100	17.800	*18.750	14.300	*16.350	11.750	*14.600	9.750	*13.600	9.150	14.040
1.500 mm	kg					*28.150	21.700	*22.850	17.000	*19.250	13.750	*16.650	11.350	14.350	9.550	13.600	9.000	13.980
0 mm	kg			*14.750	*14.750	*28.050	21.150	*23.050	16.500	*19.400	13.350	*16.700	11.100	14.200	9.350	13.800	9.100	13.760
–1.500 mm	kg			*22.350	*22.350	*27.250	20.950	*22.650	16.200	*19.150	13.100	*16.350	10.900			*14.000	9.450	13.370
–3.000 mm	kg	*20.000	*20.000	*30.450	29.600	*25.750	20.950	*21.650	16.150	*18.300	13.050	*15.450	10.900			*13.900	10.050	12.780
–4.500 mm	kg	*29.800	*29.800	*27.450	*27.450	*23.500	21.200	*19.900	16.250	*16.750	13.150					*13.600	11.100	11.970
–6.000 mm	kg	*26.000	*26.000	*23.400	*23.400	*20.300	*20.300	*17.200	16.600	*13.950	13.500					*12.950	12.900	10.900
–7.500 mm	kg			*17.850	*17.850	*15.600	*15.600	*12.600	*12.600							*11.450	*11.450	9.460

*

ISO 10567

*Indica che il carico è limitato dalla capacità di sollevamento idraulico piuttosto che dal carico di ribaltamento. I carichi sopra indicati sono conformi allo standard ISO 10567:2007, relativo alla capacità di sollevamento degli escavatori idraulici, e non superano l'87% della capacità di sollevamento idraulico o il 75% del carico di ribaltamento. Il peso di tutti gli accessori di sollevamento deve essere sottratto dalle capacità di sollevamento riportate sopra. Esse sono calcolate su una macchina posizionata su una superficie stabile e uniforme. L'uso di un punto di attacco dell'attrezzatura per movimentare/sollevare oggetti può influire sulle prestazioni di sollevamento della macchina.

**Le capacità di sollevamento si riferiscono ad entrambi gli allestimenti: con contrappeso standard e con contrappeso con dispositivo di rimozione.

I dati oscillano di un +/- 5% con tutti i tipi di pattini disponibili.

Per informazioni specifiche su un prodotto, consultare sempre il manuale di funzionamento e manutenzione corrispondente.

Dimensioni e specifiche sono soggette a variazione senza obbligo di preavviso. Consultate CGT per informazioni dettagliate.

CAPACITÀ DI SOLLEVAMENTO CON BRACCIO MONO 10 M, CONTRAPPESO STANDARD**, SENZA BENNA, SOLLEVAMENTO POTENZIATO INSERITO

Carro lungo a carreggiata variabile

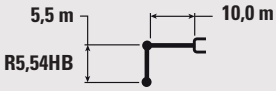

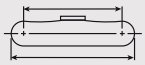

		3.000 mm		4.500 mm		6.000 mm		7.500 mm		9.000 mm				
														mm
12.000 mm	kg											*9.700	*9.700	11.830
10.500 mm	kg											*9.400	*9.400	12.880
9.000 mm	kg											*9.250	*9.250	13.680
7.500 mm	kg											*9.250	*9.250	14.280
6.000 mm	kg							*21.100	*21.100	*17.950	*17.950	*9.350	8.800	14.690
4.500 mm	kg					*30.500	*30.500	*23.550	*23.550	*19.450	19.250	*9.600	8.300	14.950
3.000 mm	kg					*22.150	*22.150	*25.650	23.400	*20.850	18.100	*10.000	8.000	15.050
1.500 mm	kg					*17.350	*17.350	*27.050	22.000	*21.900	17.150	*10.550	7.900	14.990
0 mm	kg					*18.750	*18.750	*27.650	21.150	*22.450	16.450	*11.350	7.950	14.790
–1.500 mm	kg			*12.550	*12.550	*22.900	*22.900	*27.450	20.650	*22.500	15.950	*12.400	8.150	14.420
–3.000 mm	kg	*13.600	*13.600	*18.550	*18.550	*28.900	28.700	*26.550	20.450	*21.950	15.750	*12.650	8.600	13.880
–4.500 mm	kg	*19.750	*19.750	*25.400	*25.400	*30.100	28.950	*24.900	20.500	*20.800	15.700	*12.550	9.350	13.140
–6.000 mm	kg	*26.650	*26.650	*32.000	*32.000	*26.750	*26.750	*22.450	20.800	*18.850	15.900	*12.250	10.550	12.170
–7.500 mm	kg			*25.850	*25.850	*22.200	*22.200	*18.850	*18.850	*15.750	*15.750	*11.550	*11.550	10.910
–9.000 mm	kg					*15.850	*15.850	*13.450	*13.450	*10.450	*10.450	*9.850	*9.850	9.230

(continua nella prossima pagina)

* **ISO 10567**

*Indica che il carico è limitato dalla capacità di sollevamento idraulico piuttosto che dal carico di ribaltamento. I carichi sopra indicati sono conformi allo standard ISO 10567:2007, relativo alla capacità di sollevamento degli escavatori idraulici, e non superano l'87% della capacità di sollevamento idraulico o il 75% del carico di ribaltamento. Il peso di tutti gli accessori di sollevamento deve essere sottratto dalle capacità di sollevamento riportate sopra. Esse sono calcolate su una macchina posizionata su una superficie stabile e uniforme. L'uso di un punto di attacco dell'attrezzatura per movimentare/sollevare oggetti può influire sulle prestazioni di sollevamento della macchina.

**Le capacità di sollevamento si riferiscono ad entrambi gli allestimenti: con contrappeso standard e con contrappeso con dispositivo di rimozione.

I dati oscillano di un +/- 5% con tutti i tipi di pattini disponibili.

Per informazioni specifiche su un prodotto, consultare sempre il manuale di funzionamento e manutenzione corrispondente.

Dimensioni e specifiche sono soggette a variazione senza obbligo di preavviso. Consultate CGT per informazioni dettagliate.

SPECIFICHE TECNICHE

CAPACITÀ DI SOLLEVAMENTO CON BRACCIO MONO 10 M, CONTRAPPESO STANDARD, SENZA BENNA, SOLLEVAMENTO POTENZIATO INSERITO**

Carro lungo a carreggiata variabile

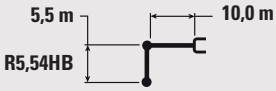

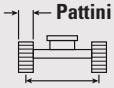

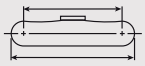

		10.500 mm		12.000 mm		13.500 mm		15.000 mm				
												mm
12.000 mm	kg									*9.700	*9.700	11.830
10.500 mm	kg			*12.250	*12.250					*9.400	*9.400	12.880
9.000 mm	kg	*14.200	*14.200	*13.350	*13.350	*10.150	*10.150			*9.250	*9.250	13.680
7.500 mm	kg	*14.950	*14.950	*13.750	13.250	*12.600	10.650			*9.250	*9.250	14.280
6.000 mm	kg	*15.850	*15.850	*14.300	12.800	*13.200	10.350			*9.350	8.800	14.690
4.500 mm	kg	*16.800	15.200	*14.900	12.300	*13.550	10.050			*9.600	8.300	14.950
3.000 mm	kg	*17.700	14.450	*15.500	11.750	*13.850	9.700	*10.350	8.050	*10.000	8.000	15.050
1.500 mm	kg	*18.450	13.800	*15.950	11.300	*14.100	9.400			*10.550	7.900	14.990
0 mm	kg	*18.850	13.250	*16.250	10.900	13.950	9.150			*11.350	7.950	14.790
–1.500 mm	kg	*18.900	12.900	*16.200	10.650	13.800	8.950			*12.400	8.150	14.420
–3.000 mm	kg	*18.500	12.700	*15.750	10.500	*13.300	8.900			*12.650	8.600	13.880
–4.500 mm	kg	*17.500	12.650	*14.700	10.500					*12.550	9.350	13.140
–6.000 mm	kg	*15.750	12.800	*12.650	10.750					*12.250	10.550	12.170
–7.500 mm	kg	*12.550	*12.550							*11.550	*11.550	10.910
–9.000 mm	kg									*9.850	*9.850	9.230

* **ISO 10567**

*Indica che il carico è limitato dalla capacità di sollevamento idraulico piuttosto che dal carico di ribaltamento. I carichi sopra indicati sono conformi allo standard ISO 10567:2007, relativo alla capacità di sollevamento degli escavatori idraulici, e non superano l'87% della capacità di sollevamento idraulico o il 75% del carico di ribaltamento. Il peso di tutti gli accessori di sollevamento deve essere sottratto dalle capacità di sollevamento riportate sopra. Esse sono calcolate su una macchina posizionata su una superficie stabile e uniforme. L'uso di un punto di attacco dell'attrezzatura per movimentare/sollevare oggetti può influire sulle prestazioni di sollevamento della macchina.

**Le capacità di sollevamento si riferiscono ad entrambi gli allestimenti: con contrappeso standard e con contrappeso con dispositivo di rimozione.

I dati oscillano di un +/- 5% con tutti i tipi di pattini disponibili.

Per informazioni specifiche su un prodotto, consultare sempre il manuale di funzionamento e manutenzione corrispondente.

Dimensioni e specifiche sono soggette a variazione senza obbligo di preavviso. Consultate CGT per informazioni dettagliate.

CAPACITÀ DI SOLLEVAMENTO CON BRACCIO MONO 8,4 M, CONTRAPPESO STANDARD**, SENZA BENNA, SOLLEVAMENTO POTENZIATO INSERITO

Carro lungo a carreggiata variabile

2,92 m — 8,4 m — GP2.92JC

Pattini a due costole da 650 mm — 3.510 mm

5.120 mm — 6.350 mm

		4.500 mm		6.000 mm		7.500 mm		9.000 mm		10.500 mm				
														mm
10.500 mm	kg					*22.400	*22.400					*18.900	*18.900	8.130
9.000 mm	kg					*22.450	*22.450	*20.900	*20.900			*17.650	*17.650	9.360
7.500 mm	kg					*23.700	*23.700	*21.150	20.650			*17.150	16.600	10.220
6.000 mm	kg			*31.900	*31.900	*25.650	*25.650	*22.050	20.000	*19.900	15.600	*17.050	14.850	10.800
4.500 mm	kg					*27.700	25.150	*23.150	19.250	*20.300	15.250	*17.400	13.850	11.140
3.000 mm	kg					*29.350	24.000	*24.100	18.550	*20.650	14.850	*18.050	13.350	11.280
1.500 mm	kg					*30.000	23.250	*24.550	18.050	*20.750	14.500	*19.150	13.250	11.200
0 mm	kg			*34.250	31.800	*29.600	22.850	*24.300	17.700	*20.200	14.350	*19.000	13.600	10.920
–1.500 mm	kg			*33.850	31.900	*28.050	22.750	*23.100	17.650			*18.700	14.550	10.420
–3.000 mm	kg	*33.700	*33.700	*30.100	*30.100	*25.250	22.950	*20.400	17.850			*17.950	16.350	9.650
–4.500 mm	kg	*27.350	*27.350	*24.550	*24.550	*20.350	*20.350					*16.300	*16.300	8.550

* ISO 10567

*Indica che il carico è limitato dalla capacità di sollevamento idraulico piuttosto che dal carico di ribaltamento. I carichi sopra indicati sono conformi allo standard ISO 10567:2007, relativo alla capacità di sollevamento degli escavatori idraulici, e non superano l'87% della capacità di sollevamento idraulico o il 75% del carico di ribaltamento. Il peso di tutti gli accessori di sollevamento deve essere sottratto dalle capacità di sollevamento riportate sopra. Esse sono calcolate su una macchina posizionata su una superficie stabile e uniforme. L'uso di un punto di attacco dell'attrezzatura per movimentare/sollevare oggetti può influire sulle prestazioni di sollevamento della macchina.

**Le capacità di sollevamento si riferiscono ad entrambi gli allestimenti: con contrappeso standard e con contrappeso con dispositivo di rimozione.

I dati oscillano di un +/- 5% con tutti i tipi di pattini disponibili.

Per informazioni specifiche su un prodotto, consultare sempre il manuale di funzionamento e manutenzione corrispondente.

Dimensioni e specifiche sono soggette a variazione senza obbligo di preavviso. Consultate CGT per informazioni dettagliate.

SPECIFICHE TECNICHE

CAPACITÀ DI SOLLEVAMENTO CON BRACCIO MONO 8,4 M, CONTRAPPESO STANDARD, SENZA BENNA, SOLLEVAMENTO POTENZIATO INSERITO**

Carro lungo a carreggiata variabile

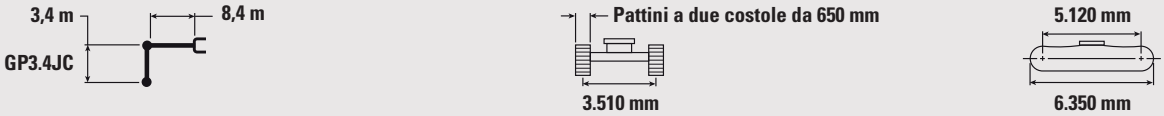

		4.500 mm		6.000 mm		7.500 mm		9.000 mm		10.500 mm				
														mm
10.500 mm	kg											*15.600	*15.600	8.740
9.000 mm	kg							*19.750	*19.750			*14.650	*14.650	9.890
7.500 mm	kg					*22.600	*22.600	*20.200	*20.200	*17.300	15.900	*14.200	*14.200	10.710
6.000 mm	kg			*30.250	*30.250	*24.600	*24.600	*21.250	20.100	*19.150	15.650	*14.150	13.850	11.260
4.500 mm	kg			*34.500	*34.500	*26.800	25.300	*22.450	19.300	*19.700	15.200	*14.400	12.950	11.590
3.000 mm	kg					*28.650	24.100	*23.550	18.550	*20.250	14.800	*14.950	12.450	11.720
1.500 mm	kg					*29.650	23.200	*24.200	17.950	*20.500	14.400	*15.850	12.400	11.650
0 mm	kg			*36.750	31.600	*29.600	22.700	*24.200	17.550	*20.250	14.150	*17.200	12.700	11.380
–1.500 mm	kg	*23.750	*23.750	*34.900	31.550	*28.450	22.550	*23.350	17.400	*19.100	14.100	*17.850	13.450	10.900
–3.000 mm	kg	*37.050	*37.050	*31.550	*31.550	*26.050	22.650	*21.250	17.500			*17.300	14.950	10.170
–4.500 mm	kg	*30.750	*30.750	*26.550	*26.550	*21.950	*21.950	*16.700	*16.700			*16.150	*16.150	9.130
–6.000 mm	kg			*18.750	*18.750	*14.000	*14.000					*13.500	*13.500	7.610

* **ISO 10567**

*Indica che il carico è limitato dalla capacità di sollevamento idraulico piuttosto che dal carico di ribaltamento. I carichi sopra indicati sono conformi allo standard ISO 10567:2007, relativo alla capacità di sollevamento degli escavatori idraulici, e non superano l'87% della capacità di sollevamento idraulico o il 75% del carico di ribaltamento. Il peso di tutti gli accessori di sollevamento deve essere sottratto dalle capacità di sollevamento riportate sopra. Esse sono calcolate su una macchina posizionata su una superficie stabile e uniforme. L'uso di un punto di attacco dell'attrezzatura per movimentare/sollevare oggetti può influire sulle prestazioni di sollevamento della macchina.

**Le capacità di sollevamento si riferiscono ad entrambi gli allestimenti: con contrappeso standard e con contrappeso con dispositivo di rimozione.

I dati oscillano di un +/- 5% con tutti i tipi di pattini disponibili.

Per informazioni specifiche su un prodotto, consultare sempre il manuale di funzionamento e manutenzione corrispondente.

Dimensioni e specifiche sono soggette a variazione senza obbligo di preavviso. Consultate CGT per informazioni dettagliate.

CAPACITÀ DI SOLLEVAMENTO CON BRACCIO MONO 8,4 M, CONTRAPPESO STANDARD**, SENZA BENNA, SOLLEVAMENTO POTENZIATO INSERITO

Carro lungo a carreggiata variabile

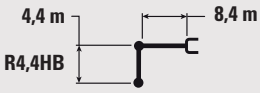

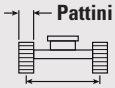

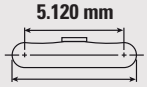

		3.000 mm		4.500 mm		6.000 mm		7.500 mm		9.000 mm		10.500 mm		12.000 mm				
																		mm
10.500 mm	kg									*15.650	*15.650					*11.500	*11.500	9.800
9.000 mm	kg									*18.050	*18.050	*13.550	*13.550			*11.050	*11.050	10.830
7.500 mm	kg									*19.150	*19.150	*17.350	16.900			*10.850	*10.850	11.580
6.000 mm	kg							*23.250	*23.250	*20.400	*20.400	*18.550	16.550	*11.950	*11.950	*10.900	*10.900	12.090
4.500 mm	kg					*32.300	*32.300	*25.750	*25.750	*21.850	20.350	*19.350	16.050	*15.400	12.950	*11.200	*11.200	12.400
3.000 mm	kg					*36.200	35.050	*28.050	25.400	*23.300	19.500	*20.150	15.550	*17.650	12.650	*11.650	*11.650	12.520
1.500 mm	kg					*38.400	33.400	*29.700	24.300	*24.350	18.800	*20.750	15.100	*18.100	12.400	*12.400	11.700	12.460
0 mm	kg					*38.750	32.550	*30.350	23.600	*24.850	18.300	*21.000	14.750	*17.000	12.200	*13.500	11.900	12.210
–1.500 mm	kg			*26.650	*26.650	*37.600	32.200	*30.000	23.200	*24.600	17.950	*20.550	14.550			*15.100	12.500	11.760
–3.000 mm	kg	*26.050	*26.050	*37.050	*37.050	*35.150	32.250	*28.450	23.100	*23.400	17.900	*19.150	14.550			*17.400	13.550	11.080
–4.500 mm	kg	*36.700	*36.700	*38.300	*38.300	*31.250	*31.250	*25.600	23.300	*20.750	18.050					*17.000	15.450	10.140
–6.000 mm	kg			*30.350	*30.350	*25.300	*25.300	*20.550	*20.550							*15.800	*15.800	8.840

*

ISO 10567

*Indica che il carico è limitato dalla capacità di sollevamento idraulico piuttosto che dal carico di ribaltamento. I carichi sopra indicati sono conformi allo standard ISO 10567:2007, relativo alla capacità di sollevamento degli escavatori idraulici, e non superano l'87% della capacità di sollevamento idraulico o il 75% del carico di ribaltamento. Il peso di tutti gli accessori di sollevamento deve essere sottratto dalle capacità di sollevamento riportate sopra. Esse sono calcolate su una macchina posizionata su una superficie stabile e uniforme. L'uso di un punto di attacco dell'attrezzatura per movimentare/sollevare oggetti può influire sulle prestazioni di sollevamento della macchina.

**Le capacità di sollevamento si riferiscono ad entrambi gli allestimenti: con contrappeso standard e con contrappeso con dispositivo di rimozione.

I dati oscillano di un +/- 5% con tutti i tipi di pattini disponibili.

Per informazioni specifiche su un prodotto, consultare sempre il manuale di funzionamento e manutenzione corrispondente.

Dimensioni e specifiche sono soggette a variazione senza obbligo di preavviso. Consultate CGT per informazioni dettagliate.

SPECIFICHE TECNICHE

CAPACITÀ DI SOLLEVAMENTO CON BRACCIO MONO 8,4 M, CONTRAPPESO STANDARD, SENZA BENNA, SOLLEVAMENTO POTENZIATO INSERITO**

Carro lungo a carreggiata variabile

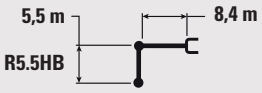

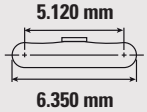

		1.500 mm		3.000 mm		4.500 mm		6.000 mm		7.500 mm				
														mm
12.000 mm	kg											*9.000	*9.000	9.840
10.500 mm	kg											*8.400	*8.400	11.080
9.000 mm	kg											*8.100	*8.100	12.010
7.500 mm	kg											*8.000	*8.000	12.680
6.000 mm	kg											*8.000	*8.000	13.150
4.500 mm	kg							*28.400	*28.400	*23.200	*23.200	*8.200	*8.200	13.440
3.000 mm	kg							*32.950	*32.950	*25.900	*25.900	*8.500	*8.500	13.550
1.500 mm	kg							*36.350	34.100	*28.100	24.650	*9.000	*9.000	13.490
0 mm	kg					*20.950	*20.950	*38.000	32.700	*29.500	23.650	*9.700	*9.700	13.260
–1.500 mm	kg			*15.700	*15.700	*25.650	*25.650	*38.100	31.950	*29.900	23.000	*10.700	*10.700	12.840
–3.000 mm	kg	*18.100	*18.100	*22.300	*22.300	*32.500	*32.500	*36.750	31.700	*29.200	22.700	*12.200	11.500	12.230
–4.500 mm	kg	*24.550	*24.550	*29.900	*29.900	*41.750	*41.750	*34.050	31.750	*27.400	22.700	*14.550	12.750	11.390
–6.000 mm	kg			*39.350	*39.350	*37.200	*37.200	*29.700	*29.700	*24.000	22.950	*15.300	14.950	10.250
–7.500 mm	kg					*28.050	*28.050	*22.850	*22.850	*18.150	*18.150	*14.000	*14.000	8.710

(continua nella prossima pagina)

* **ISO 10567**

*Indica che il carico è limitato dalla capacità di sollevamento idraulico piuttosto che dal carico di ribaltamento. I carichi sopra indicati sono conformi allo standard ISO 10567:2007, relativo alla capacità di sollevamento degli escavatori idraulici, e non superano l'87% della capacità di sollevamento idraulico o il 75% del carico di ribaltamento. Il peso di tutti gli accessori di sollevamento deve essere sottratto dalle capacità di sollevamento riportate sopra. Esse sono calcolate su una macchina posizionata su una superficie stabile e uniforme. L'uso di un punto di attacco dell'attrezzatura per movimentare/sollevare oggetti può influire sulle prestazioni di sollevamento della macchina.

**Le capacità di sollevamento si riferiscono ad entrambi gli allestimenti: con contrappeso standard e con contrappeso con dispositivo di rimozione.

I dati oscillano di un +/- 5% con tutti i tipi di pattini disponibili.

Per informazioni specifiche su un prodotto, consultare sempre il manuale di funzionamento e manutenzione corrispondente.

Dimensioni e specifiche sono soggette a variazione senza obbligo di preavviso. Consultate CGT per informazioni dettagliate.

CAPACITÀ DI SOLLEVAMENTO CON BRACCIO MONO 8,4 M, CONTRAPPESO STANDARD**, SENZA BENNA, SOLLEVAMENTO POTENZIATO INSERITO

Carro lungo a carreggiata variabile

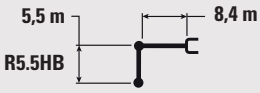

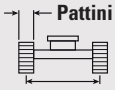

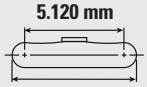

		9.000 mm		10.500 mm		12.000 mm		13.500 mm				
												mm
12.000 mm	kg									*9.000	*9.000	9.840
10.500 mm	kg			*11.000	*11.000					*8.400	*8.400	11.080
9.000 mm	kg			*13.050	*13.050	*8.100	*8.100			*8.100	*8.100	12.010
7.500 mm	kg			*14.500	*14.500	*11.500	*11.500			*8.000	*8.000	12.680
6.000 mm	kg	*17.700	*17.700	*16.400	*16.400	*13.550	13.400			*8.000	*8.000	13.150
4.500 mm	kg	*20.000	*20.000	*17.850	16.250	*15.500	13.050			*8.200	*8.200	13.440
3.000 mm	kg	*21.700	19.800	*18.900	15.650	*16.950	12.700	*8.950	*8.950	*8.500	*8.500	13.550
1.500 mm	kg	*23.100	18.950	*19.800	15.100	*17.400	12.300			*9.000	*9.000	13.490
0 mm	kg	*24.100	18.250	*20.400	14.650	*17.650	12.000			*9.700	*9.700	13.260
–1.500 mm	kg	*24.400	17.800	*20.500	14.300	*17.450	11.800			*10.700	*10.700	12.840
–3.000 mm	kg	*23.900	17.500	*19.900	14.150	*15.550	11.750			*12.200	11.500	12.230
–4.500 mm	kg	*22.400	17.500	*18.250	14.150					*14.550	12.750	11.390
–6.000 mm	kg	*19.300	17.750							*15.300	14.950	10.250
–7.500 mm	kg									*14.000	*14.000	8.710

* **ISO 10567**

*Indica che il carico è limitato dalla capacità di sollevamento idraulico piuttosto che dal carico di ribaltamento. I carichi sopra indicati sono conformi allo standard ISO 10567:2007, relativo alla capacità di sollevamento degli escavatori idraulici, e non superano l'87% della capacità di sollevamento idraulico o il 75% del carico di ribaltamento. Il peso di tutti gli accessori di sollevamento deve essere sottratto dalle capacità di sollevamento riportate sopra. Esse sono calcolate su una macchina posizionata su una superficie stabile e uniforme. L'uso di un punto di attacco dell'attrezzatura per movimentare/sollevare oggetti può influire sulle prestazioni di sollevamento della macchina.

**Le capacità di sollevamento si riferiscono ad entrambi gli allestimenti: con contrappeso standard e con contrappeso con dispositivo di rimozione.

I dati oscillano di un +/- 5% con tutti i tipi di pattini disponibili.

Per informazioni specifiche su un prodotto, consultare sempre il manuale di funzionamento e manutenzione corrispondente.

Dimensioni e specifiche sono soggette a variazione senza obbligo di preavviso. Consultate CGT per informazioni dettagliate.

SPECIFICHE TECNICHE

CAPACITÀ DI SOLLEVAMENTO CON BRACCIO ME, CONTRAPPESO STANDARD, SENZA BENNA, SOLLEVAMENTO POTENZIATO INSERITO**

Carro lungo a carreggiata variabile

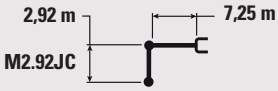

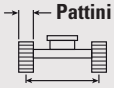

		3.000 mm		4.500 mm		6.000 mm		7.500 mm		9.000 mm				
														mm
10.500 mm	kg											*21.300	*21.300	6.290
9.000 mm	kg							*23.050	*23.050			*19.250	*19.250	7.820
7.500 mm	kg							*25.750	*25.750			*18.450	*18.450	8.830
6.000 mm	kg			*42.050	*42.050	*32.250	*32.250	*27.100	*27.100	*24.000	20.300	*18.400	*18.400	9.500
4.500 mm	kg					*35.950	*35.950	*28.850	26.150	*24.700	19.750	*18.850	17.000	9.890
3.000 mm	kg					*38.750	34.800	*30.400	25.100	*25.300	19.200	*19.800	16.300	10.040
1.500 mm	kg					*39.550	33.600	*31.050	24.300	*25.400	18.750	*21.450	16.250	9.960
0 mm	kg			*28.950	*28.950	*38.250	33.100	*30.400	23.850	*24.550	18.500	*22.100	16.850	9.640
–1.500 mm	kg			*42.500	*42.500	*35.000	33.100	*28.050	23.750	*21.700	18.550	*21.400	18.400	9.060
–3.000 mm	kg			*35.000	*35.000	*29.400	*29.400	*23.150	*23.150			*19.850	*19.850	8.170
–4.500 mm	kg					*19.800	*19.800					*16.500	*16.500	6.740

* **ISO 10567**

*Indica che il carico è limitato dalla capacità di sollevamento idraulico piuttosto che dal carico di ribaltamento. I carichi sopra indicati sono conformi allo standard ISO 10567:2007, relativo alla capacità di sollevamento degli escavatori idraulici, e non superano l'87% della capacità di sollevamento idraulico o il 75% del carico di ribaltamento. Il peso di tutti gli accessori di sollevamento deve essere sottratto dalle capacità di sollevamento riportate sopra. Esse sono calcolate su una macchina posizionata su una superficie stabile e uniforme. L'uso di un punto di attacco dell'attrezzatura per movimentare/sollevare oggetti può influire sulle prestazioni di sollevamento della macchina.

**Le capacità di sollevamento si riferiscono ad entrambi gli allestimenti: con contrappeso standard e con contrappeso con dispositivo di rimozione.

I dati oscillano di un +/- 5% con tutti i tipi di pattini disponibili.

Per informazioni specifiche su un prodotto, consultare sempre il manuale di funzionamento e manutenzione corrispondente.

Dimensioni e specifiche sono soggette a variazione senza obbligo di preavviso. Consultate CGT per informazioni dettagliate.

CAPACITÀ DI SOLLEVAMENTO CON BRACCIO ME, CONTRAPPESO STANDARD**, SENZA BENNA, SOLLEVAMENTO POTENZIATO INSERITO

Carro lungo a carreggiata variabile

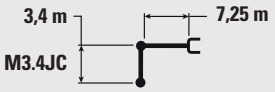

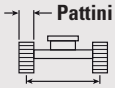

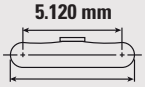

		3.000 mm		4.500 mm		6.000 mm		7.500 mm		9.000 mm				
														mm
10.500 mm	kg											*17.450	*17.450	6.970
9.000 mm	kg							*21.850	*21.850			*15.950	*15.950	8.370
7.500 mm	kg							*24.500	*24.500	*19.100	*19.100	*15.350	*15.350	9.330
6.000 mm	kg					*30.650	*30.650	*25.950	*25.950	*23.100	20.400	*15.300	*15.300	9.960
4.500 mm	kg			*47.700	*47.700	*34.500	*34.500	*27.900	26.300	*23.950	19.800	*15.600	*15.600	10.330
3.000 mm	kg					*37.800	35.150	*29.700	25.200	*24.800	19.200	*16.400	15.200	10.480
1.500 mm	kg					*39.300	33.700	*30.700	24.300	*25.200	18.650	*17.650	15.100	10.400
0 mm	kg			*30.950	*30.950	*38.700	33.000	*30.500	23.750	*24.750	18.300	*19.700	15.600	10.100
–1.500 mm	kg	*26.100	*26.100	*45.400	*45.400	*36.100	32.850	*28.750	23.550	*22.850	18.250	*20.550	16.850	9.550
–3.000 mm	kg	*42.800	*42.800	*38.450	*38.450	*31.300	*31.300	*24.900	23.700			*19.450	19.400	8.700
–4.500 mm	kg			*28.150	*28.150	*23.250	*23.250					*16.800	*16.800	7.450

* **ISO 10567**

*Indica che il carico è limitato dalla capacità di sollevamento idraulico piuttosto che dal carico di ribaltamento. I carichi sopra indicati sono conformi allo standard ISO 10567:2007, relativo alla capacità di sollevamento degli escavatori idraulici, e non superano l'87% della capacità di sollevamento idraulico o il 75% del carico di ribaltamento. Il peso di tutti gli accessori di sollevamento deve essere sottratto dalle capacità di sollevamento riportate sopra. Esse sono calcolate su una macchina posizionata su una superficie stabile e uniforme. L'uso di un punto di attacco dell'attrezzatura per movimentare/sollevare oggetti può influire sulle prestazioni di sollevamento della macchina.

**Le capacità di sollevamento si riferiscono ad entrambi gli allestimenti: con contrappeso standard e con contrappeso con dispositivo di rimozione.

I dati oscillano di un +/- 5% con tutti i tipi di pattini disponibili.

Per informazioni specifiche su un prodotto, consultare sempre il manuale di funzionamento e manutenzione corrispondente.

Dimensioni e specifiche sono soggette a variazione senza obbligo di preavviso. Consultate CGT per informazioni dettagliate.

SPECIFICHE TECNICHE

SPECIFICHE E COMPATIBILITÀ DELLE BENNE*

	Leverismo	Larghezza mm	Capacità m^3	Peso kg	Riempimento %	Braccio mono 10 m R4.4	Braccio mono 10 m R5.5	Braccio mono 8,4 m GP3.4	Braccio mono 8,4 m R4.4	Braccio mono 8,4 m R5.5	Braccio ME M2.92	Braccio ME M3.4
CON ATTACCO DIRETTO												
Impieghi generali (GD)	HB2	1.150	2,20	2.870	100	●	●		●	●		
	HB2	1.450	2,90	3.200	100	⦿	⊖		●	●		
	HB2	1.750	3,70	3.664	100	○	◇		●	⦿		
	HB2	2.050	4,60	4.046	100	◇	X		⦿	○		
Impieghi gravosi (HD)	HB2	2.050	4,60	4.169	100	◇	X		⊖	○		
Impieghi molto gravosi (SD)	HB2	2.200	5,20	4.895	90	X	X		⊖	◇		
Impieghi gravosi (HD)	JC	1.800	4,10	4.922	100			⦿			●	●
Impieghi molto gravosi (SD)	JC	2.722	6,50	7.380	90			◇			⊖	⊖
Impieghi molto gravosi – Tagliente a delta (SD)	JC	2.400	5,70	6.823	90			◇			●	⦿
	JC	2.500	6,00	7.113	90			◇			⦿	⊖
	JC	2.650	6,50	7.365	90			◇			⊖	⊖
Impieghi estremamente gravosi (XDS)	JC	2.550	6,00	6.123	90			○			●	⦿
Impieghi estremamente gravosi – Tagliente a delta (XDS)	JC	2.200	5,00	7.170	90			○			●	⦿
	JC	2.350	5,40	7.513	90			◇			●	⦿
	JC	2.500	5,70	7.745	90			◇			⦿	⊖
Carico massimo con benna ad attacco diretto					kg	8.789	7.460	12.581	11.931	10.183	17.340	15.964
CON ATTACCO RAPIDO CW70												
Impieghi generali (GD)	HB2	2.050	4,60	4.092	100	X	X		⊖	◇		
Impieghi molto gravosi (SD)	HB2	1.850	4,22	4.335	90	X	X		⊖	○		
Impieghi molto gravosi – Tagliente a delta (SD)	JC	2.150	5,00	6.081	90			○			●	⦿
	JC	2.300	5,40	6.373	90			◇			●	⦿
	JC	2.400	5,70	6.577	90			◇			⦿	⊖
Impieghi estremamente gravosi (XDS)	JC	2.350	5,40	7.730	90			X			⦿	⊖
Carico massimo con benna ad attacco diretto					kg	7.572	6.243	11.364	10.714	8.966	16.123	14.747

Densità massima del materiale:

- ● 2.100 kg/m^3
- ⦿ 1.800 kg/m^3
- ⊖ 1.500 kg/m^3
- ○ 1.200 kg/m^3
- ◇ 900 kg/m^3
- X Non consigliato

*I dati si riferiscono all'escavatore sia con contrappeso standard che con contrappeso con dispositivo di rimozione.

I valori sopra indicati sono conformi alle norme EN474-5:2006 + A3:2013 per gli escavatori idraulici; essi non superano l'87% della capacità idraulica e il 75% del carico di ribaltamento con attrezzatura anteriore completamente estesa a livello del suolo con benna chiusa.

I pesi delle benne includono le punte per impieghi generali.

Affinché i suoi prodotti offrano il massimo valore, Caterpillar raccomanda ai clienti di usare attrezzature adeguate. L'uso di attrezzature (ad esempio benne) che non rientrano nelle raccomandazioni o nelle caratteristiche tecniche di Caterpillar per quanto riguarda peso, dimensioni, flussi, pressioni, ecc. può portare a prestazioni sub-ottimali: cali di produttività, minore stabilità e affidabilità, ridotta durata dei componenti, ecc. L'uso improprio di un'attrezzatura che causa sollecitazioni anomale e/o presa di carichi eccessivi ridurrà la durata del braccio e dell'avambraccio.

Dimensioni e specifiche sono soggette a variazione senza obbligo di preavviso. Consultate CGT per informazioni dettagliate.

GUIDA ALLA GAMMA DELLE ATTREZZATURE**

✔ Accoppiamento possibile ✔* Raggio di lavoro soltanto anteriore

ATTACCO DIRETTO

Tipo di braccio		Braccio mono 10 m		Braccio mono 8,4 m			Braccio ME	
Lunghezza avambraccio		**R4.4**	**R5.5**	**GP3.4**	**R4.4**	**R5.5**	**M2.92**	**M3.4**
Multiprocessori	MP365 - Chela CG	✔	✔		✔	✔		
	MP365 - Chela D	✔	✔		✔	✔		
	MP365 - Chela P	✔	✔		✔	✔		
	MP365 - Chela S	✔	✔		✔	✔		
Cesoie	S3070	✔		✔	✔		✔	✔
	S3070 parte superiore piatta	✔*			✔			
	S3090			✔			✔	✔
Frantumatori	P360	✔	✔		✔	✔		

ATTACCO RAPIDO DEDICATO CAT CW70

Tipo di braccio		Braccio mono 10 m		Braccio mono 8,4 m			Braccio ME	
Lunghezza avambraccio		**R4.4**	**R5.5**	**GP3.4**	**R4.4**	**R5.5**	**M2.92**	**M3.4**
Multiprocessori	MP365 - Chela CG	✔			✔			
	MP365 - Chela D	✔*			✔			
	MP365 - Chela P	✔*			✔			
	MP365 - Chela S	✔			✔			
Cesoie	S3070			✔	✔		✔	✔
	S3070 parte superiore piatta			✔			✔	✔
	S3090						✔	✔
	S3090 parte superiore piatta						✔	
Frantumatori	P360	✔	✔*		✔	✔		

**Gli accoppiamenti si riferiscono ad escavatore con contrappeso standard e con contrappeso con dispositivo di rimozione.

Dimensioni e specifiche sono soggette a variazione senza obbligo di preavviso. Consultate CGT per informazioni dettagliate.

GUIDA AGLI ABBINAMENTI

Per la massima produzione ed efficienza, si consiglia di abbinare le macchine di carico e di trasporto per ottenere prestazioni ottimali.

Configurazione*:

Carro lungo con carreggiata variabile, braccio ME da 7,25 m, avambraccio M2.92JC, benna SDV da 6,5 m³, pattini doppia costola da 650 mm e contrappeso standard.

Passaggi richiesti per riempire i camion alla capacità nominale

Tipo di materiale	Densità del materiale	Fattore di riempimento	Dumper articolato Cat			Dumper rigido Cat			
			735	740 GC	745	770G	772G	773G	775G
Terra – Scavo Umido	1.600 kg/m³	100%	–	–	4	4	5	5	6
Pietra calcarea – Frantumata	1.540 kg/m³	90%	4	4	5	4	5	6	7

* La corrispondenza del passaggio indicata riflette la configurazione della macchina, il fattore di riempimento e la densità tipica del materiale indicato. Le modifiche alle configurazioni della macchina, ai fattori di riempimento o alla densità del materiale, nonché i fattori specifici del sito di lavoro possono influenzare le raccomandazioni di corrispondenza della passata esatta per la vostra applicazione. Contatta il tuo rivenditore Cat per ulteriori informazioni.

Configurazione*:

Carro lungo a carreggiata variabile, braccio mono da 8,4 m, avambraccio R4.4HB2, benna SD da 5,0 m³, pattini a doppia costola da 650 mm e contrappeso con dispositivo di rimozione.

Passaggi richiesti per riempire i camion alla capacità nominale

Tipo di materiale	Densità del materiale	Fattore di riempimento	Dumper articolato Cat				Dumper rigido Cat			
			730	735	740 GC	745	770G	772G	773G	775G
Terra – Scavo Umido	1.600 kg/m³	100%	4	4	5	5	5	6	7	8
Pietra calcarea – Frantumata	1.540 kg/m³	90%	4	5	5	6	6	7	8	–

* La corrispondenza del passaggio indicata riflette la configurazione della macchina, il fattore di riempimento e la densità tipica del materiale indicato. Le modifiche alle configurazioni della macchina, ai fattori di riempimento o alla densità del materiale, nonché i fattori specifici del sito di lavoro possono influenzare le raccomandazioni di corrispondenza della passata esatta per la vostra applicazione. Contatta il tuo rivenditore Cat per ulteriori informazioni.

Dimensioni e specifiche sono soggette a variazione senza obbligo di preavviso. Consultate CGT per informazioni dettagliate.

EQUIPAGGIAMENTO DI SERIE E OPZIONALE

L'equipaggiamento di serie e opzionale può variare. Consulta il tuo dealer Cat per maggiori dettagli.

BRACCI, AVAMBRACCI E LEVERISMI

	di Serie	Opzionale
Braccio ME da 7,25 m		✔
Braccio mono da 8,4 m[1]		✔
Braccio mono da 10,0 m[2]		✔
Avambraccio mono da 2,92 m[3]		✔
Avambraccio ME da 2,92 m		✔
Avambraccio ME da 3,4 m[1]		✔
Avambraccio mono da 3,4 m[1]		✔
Avambraccio mono da 4,4 m[2]		✔
Avambraccio mono da 5,5 m[2]		✔
Leverismo della benna, tipo HB2 con occhiello di sollevamento, predisposto per autolubrificazione[2]		✔
Leverismo della benna, tipo HB2 senza occhiello di sollevamento, predisposto per autolubrificazione[4]		✔
Leverismo della benna, tipo JC con occhiello di sollevamento, predisposto per autolubrificazione[1]		✔
Leverismo della benna, tipo JC senza occhiello di sollevamento, predisposto per autolubrificazione[5]		✔

ASSISTENZA E MANUTENZIONE

	di Serie	Opzionale
Predisposto per autolubrificazione	✔	
Ventola di raffreddamento reversibile	✔	
Raggruppamento dei filtri dell'olio motore e del carburante	✔	
Riempimento veloce del serbatoio carburante		✔
Sportelli per il campionamento S·O·S℠	✔	
Predisposizione manutenzione QuickEvac™		✔
Pompa per il rifornimento elettrica con spegnimento automatico	✔	

TECNOLOGIA CAT

	di Serie	Opzionale
Cat Product Link™	✔	
Sistema di riconoscimento degli strumenti di lavoro	✔	
Localizzazione degli strumenti di lavoro*		✔
Ricevitore laser		✔
Cat GRADE con 2D e memoria bilanciata	✔	
Cat GRADE con Advanced 2D		✔
Cat GRADE con connessione 3D: – Virtual Reference Station** – Internet Base Service Station** – Trimble Connected Community**		✔
Cat PAYLOAD: – Peso Statico – Calibrazione semi-automatica – Informazioni carico/ciclo – Possibilità reporting su USB	✔	
E-Fence 2D: – E-ceiling (tetto) – E-floor (pavimento) – E-swing (rotazione) – E-wall (muro) – E-cab avoidance (cabina)	✔	
Lift Assist	✔	
Blocco martello automatico	✔	
Funzionalità servizi in remoto	✔	

IMPIANTO ELETTRICO

	di Serie	Opzionale
Batterie 1.400 CCA senza necessità di manutenzione (×2)	✔	
Selettore centralizzato disconnessione elettrica	✔	
Luce del telaio	✔	
Luci LED del braccio e della cabina operatore		✔
Pacchetto lampadine premium da 1.800 Lumen per illuminazione diffusa		✔

(continua nella prossima pagina)

**Abbinato con localizzatore di accessori Cat PL161
**Necessario abbonamento
[1]Tutte le regioni tranne la Corea del Sud
[2]Disponibile solo in Europa e Nord America
[3]Solo Nord America
[4]Solo Europa
[5]Tutte le regioni tranne il Nord America

Dimensioni e specifiche sono soggette a variazione senza obbligo di preavviso. Consultate CGT per informazioni dettagliate.

EQUIPAGGIAMENTO DI SERIE E OPZIONALE (continua)

L'equipaggiamento di serie e opzionale può variare. Consulta il tuo dealer Cat per maggiori dettagli.

MOTORE	di Serie	Opzionale
Riscaldamento elettrico avviamento a freddo		✔
Tre modalità selezionabili: Power, Smart, Eco	✔	
Controllo automatico della velocità del motore	✔	
Capacità fino ad altitudini di 4.500 m	✔	
Capacità di raffreddamento a temperature ambiente elevate fino a 52 °C	✔	
Capacità di avviamento a freddo a –18 °C	✔	
Capacità di avviamento a freddo a –32 °C		✔
Ventola idraulica reversibile	✔	
Filtro aria a doppio elemento con prefiltro integrato	✔	
Tre sistemi verticali di raffreddamento affiancato	✔	
Disabilitazione controllo a distanza	✔	
Alternatore 95 Amp	✔	
Capacità biodiesel fino a B20	✔	
Serbatoio DEF	✔	

IMPIANTO IDRAULICO	di Serie	Opzionale
SmartBoom™[4]	✔	
Circuito di rigenerazione braccio e avambraccio	✔	
Valvola di controllo principale elettronica	✔	
Circuito di rotazione chiuso dedicato	✔	
Modalità sollevamento potenziato	✔	
Riscaldamento automatico olio idraulico	✔	
Freno di stazionamento rotazione automatico	✔	
Valvola anti-reazione	✔	
Filtro di ritorno idraulico a prestazioni elevate	✔	
Traslazione a due velocità	✔	
Capacità olio idraulico bio	✔	
Impianto alta pressione (HP)		✔
Impianto media pressione (MP)		✔
Impianto per attacco rapido (CQC)		✔

SICUREZZA E PROTEZIONE	di Serie	Opzionale
Sistema di sicurezza Caterpillar One Key	✔	
Contenitore esterno per stivaggio e porta attrezzi con serratura	✔	
Portiera e sportelli serbatoi carburante e idraulico con serratura	✔	
Scomparto drenaggio carburante con serratura	✔	
Piattaforme di servizio con piastra antiscivolo	✔	
Montaggio completo del corrimano sulla piattaforma	✔	
Pacchetto specchi	✔	
Clacson/segnalatore acustico	✔	
Interruttore secondario per spegnimento motore a livello del suolo	✔	
Telecamere di retrovisione e visione laterale destra	✔	
Visibilità a 360°	✔	
Valvola di controllo abbassamento braccio[1]	✔	
Valvola di controllo abbassamento avambraccio[1]	✔	
Passerella	✔	
Passerella inclinabile		✔

CARRO E STRUTTURE	di Serie	Opzionale
Carro lungo con carreggiata variabile	✔	
Cingoli a costola doppia da 650 mm	✔	
Cingoli a costola doppia da 750 mm		✔
Cingoli a costola doppia da 900 mm[2]		✔
Cingoli lubrificati con grasso	✔	
Guida cingoli in tre segmenti		✔
Guida cingoli a tutta lunghezza		✔
Protezione rotazione	✔	
Protezione inferiore HD	✔	
Protezione motore di traslazione HD	✔	
Contrappeso standard	✔	
Contrappeso con dispositivo di rimozione[2]		✔
Anello di traino su telaio carro	✔	

[1]Tutte le regioni tranne la Corea del Sud
[2]Disponibile solo in Europa e Nord America

Dimensioni e specifiche sono soggette a variazione senza obbligo di preavviso. Consultate CGT per informazioni dettagliate.

KIT E ACCESSORI INSTALLATI DAL CONCESSIONARIO

Gli accessori possono variare. Consulta il tuo rivenditore Cat per maggiori dettagli.

CAB

- Tergicristallo radiale inferiore (solo per cabina deluxe)
- Kit tergicristallo parallelo (solo per cabina deluxe)
- Joystick con cursori orizzontali
- Pedale elettrico SX/DX per comando attrezzo
- Kit doppia uscita finestrino posteriore
- Vetro laminato parabrezza anteriore (vetro P5A, regolamento UE sulla demolizione)

SICUREZZA E PROTEZIONE

- Chiave telecomando Bluetooth®
- Cintura di sicurezza retrattile da 76 mm

PROTEZIONI

- FOGS (non compatibile con la copertura delle luci della cabina e con il para-pioggia)
- Protezione completa in rete sul frontale (non compatibile con la copertura delle luci della cabina e il para-pioggia)
- Protezione in rete nella metà inferiore del frontale
- Protezione anti-pioggia per lunotto anteriore con copertura luci cabina

ALTRI ACCESSORI

- Antenne GNSS

Dimensioni e specifiche sono soggette a variazione senza obbligo di preavviso. Consultate CGT per informazioni dettagliate.

OPZIONI CABINA

CAT® 395

OPZIONI CABINA		
	Deluxe	**Premium**
Cabina insonorizzata con struttura ROPS con supporti viscosi	●	●
Monitor touchscreen LCD ad alta risoluzione da 254 mm (10”)	●	●
Monitor touchscreen LCD addizionale ad alta risoluzione per Cat GRADE Advanced 2D e 3D	○	○
Condizionatore automatico a due livelli	●	●
Jog dial e tasti di selezione rapida per controllo monitor	●	●
Controllo motore con avviamento Keyless	●	●
Console di comando regolabile in altezza, senza attrezzi	●	●
Console di sinistra ribaltabile	●	●
Sedile riscaldato con sospensione pneumatica regolabile	●	X
Sedile riscaldato e ventilato con sospensione a regolazione automatica	X	●
Cintura di sicurezza arancione da 51 mm	●	●
Radio con Bluetooth integrato (incluso USB, DAB, porta aux e microfono)	●	●
2 prese DC da 12V	●	●
Portabicchieri e vani portaoggetti	●	●
Parabrezza fisso monoblocco	X	○
Finestrino frontale apribile in due parti	●	○
Tergicristallo radiale superiore con lavavetri	●	X
Tergicristallo parallelo con lavavetri	X	●
Tettuccio apribile in policarbonato	●	○
Tettuccio fisso in vetro laminato	X	○
Luce soffitto a LED	●	●
Luce di cortesia a pavimento	●	●
Parasole anteriore a rullo	●	●
Parasole posteriore a rullo	○	●
Uscita d’emergenza dal finestrino posteriore	●	●
Tappetino lavabile	●	●
Predisposizione per luce di segnalazione	●	●

● Standard ○ A richiesta X Non disponibile

Dimensioni e specifiche sono soggette a variazione senza obbligo di preavviso. Consultate CGT per informazioni dettagliate.

NOTE

FILIALI DI VENDITA, NUOVO E USATO, NOLEGGIO E ASSISTENZA TECNICA

CGT S.p.A.
Direzione Generale: Milano
20055 Vimodrone
Via Padana Superiore, 19
tel. 02.274271 - fax 02.27427554

- **ANCONA** tel. **071.727711** - fax 071.7108331
  60027 Osimo, Via A. Volta 15
  Loc. Aspio Terme - Zona Ind.le
- **AOSTA** tel. **0165.77481** - fax 0165.765192
  11020 Quart, Località Amerique
- **AREZZO** tel. **0575.394.1** - fax 0575.356608
  52100 Via P. Calamandrei, 305
- **BARI** tel. **080.5861111** - fax 080.5322179
  70026 Modugno, Zona Industriale S.S. 96 km. 118
- **BERGAMO/BRESCIA** tel. **030.657681**
  fax 030.6857215 - 25050 Passirano,
  Via S.Antonio, 4/B
- **BOLOGNA** tel. **051.6477.1** - fax 051.727450
  40012 Calderara di Reno, Via Persicetana, 4
- **BOLZANO** tel. **0471.82451** - fax 0471.824590
  39044 Egna, Via degli Artigiani, 14 - Zona Ind.le Sud
- **CAGLIARI** tel. **070.211271** - fax 070.240377
  09030 Elmas, Via Sernagiotto, 12
- **CARRARA** tel. **0585.50771** - fax 0585.55296
  54031 Avenza, Via Aurelia, angolo Via Carriona
- **CASERTA** tel. **081.500461**
  81030 Teverola, Strada Consortile
  Stabilimento Vega 3
- **CATANIA** tel. **095.7498111** - fax 095.291047
  95121, Zona Industriale V Strada, 16
- **COSENZA** tel. **0984.831611** - fax 0984.402532
  87036 Rende, Zona Industriale C.da S. Valentino
- **CUNEO** tel. **0172.63801** - fax 0172.691464
  12045 Fossano, Via Torino, 57
- **GENOVA** tel. **010.7236.1** - fax 010.750767
  16163, Via Lungo Torrente Secca, 64 rosso
- **LIVORNO** tel. **0586.9440.1** - fax 0586.941606
  57017 Stagno, Via Aurelia
- **MILANO** tel. **02.923641** - fax 02.92364430
  20061 Carugate, Strada Provinciale 121
- **PADOVA** tel. **049.873371** - fax 049.633509
  35030 Sarmeola, Via della Provvidenza, 151
- **PERUGIA** tel. **075.9880124** - fax 075.9880125
  06089 Torgiano, Loc. Pontenuovo - Via Kennedy, 3
- **POTENZA** tel. **0971.485519** - fax 0971.485525
  85050 Tito Scalo, Zona Industriale di Tito
- **ROMA** tel. **06.82601** - fax 06.8260358
  00137, Via Nomentana, 1003
- **TERAMO** tel. **085.946541** - fax 085.9462123
  64025 Scerne di Pineto, Via Piane Vomano
- **TORINO** tel. **011.8963511** - fax 011.8963556
  10036 Settimo T., Via Leinì, 130
- **UDINE** tel. **0432.85071** - fax 0432.853408
  33019 Tricesimo, Via S. Giorgio, 15
- **VERCELLI** tel. **0161.2951** - fax 0161.295226
  13100, Via Torino, 45
- **VERCELLI Divisione Energia** tel. **0161.290300**
  fax 0161.290370 - 13100, Via Ettore Ara, 12
- **VERONA** tel. **045.825041** - fax 045.8201179
  37066 Sommacampagna, Via dell'Agricoltura

www.cgt.it | 800-827134

CGT A TESYA COMPANY

© 2021 Caterpillar. Tutti I diritti sono riservati. CAT, CATERPILLAR, LET'S DO THE WORK, i rispettivi loghi, "Caterpillar Yellow", "Power Edge" e "Modern Hex" così come l'identità aziendale e dei prodotti, sono marchi registrati e non possono essere utilizzati senza autorizzazione. Traduzione non ufficiale dall'inglese fatta da CGT; nulla in questo documento crea un obbligo per Caterpillar Inc o qualsiasi parte affiliata.

Dimensioni e specifiche sono soggette a variazione senza obbligo di preavviso. Consultate CGT per informazioni dettagliate.

CAT395 10/11/2021