POWER GENERATION

ENERGIA
OVUNQUE TU SIA



CGT
A TESYA COMPANY

INDICE

pagina 3
MISSION

pagina 4
IL GRUPPO TESYA

pagina 5
CHI È CGT

pagina 6
IL VALORE AGGIUNTO CGT

pagina 8
UN UNICO INTERLOCUTORE

pagina 12
UNA SOLUZIONE SU CUI CONTARE

pagina 14
SERVIZIO DI QUALITÀ

pagina 16
MONITORAGGIO E OTTIMIZZAZIONE

pagina 18
LA NOSTRA ENERGIA

GARANTIAMO ENERGIA DOVE E QUANDO SERVE

CGT garantisce energia affidabile e continuità operativa attraverso soluzioni su misura congruppi elettrogeni per applicazioni Stand-by e Prime Power.

Progetta e realizza impianti “chiavi in mano”, supportando il cliente in ogni fase: ingegneria, installazione, commissioning e assistenza post-vendita.

Con un approccio flessibile e orientato alla soluzione, assicura prestazioni costanti, protezione degli asset e massima efficienza operativa, anche nelle condizioni più estreme.



LA FORZA DI UN GRANDE GRUPPO INTERNAZIONALE

TESYA è un Gruppo internazionale composto da 28 società con una forte presenza locale in 15 Paesi e una squadra di circa 4.000 professionisti.

Offriamo servizi avanzati e soluzioni integrate B2B altamente personalizzate per l'industria in diversi settori: Costruzioni, Gestione di Cantieri, Propulsione in Mare, Generazione e Cogenerazione di Potenza Elettrica e Meccanica, Magazzini e Automazione Intralogistica, Recycling, Rental Services e Decarbonizzazione delle Industrie.

Con una storia imprenditoriale lunga oltre 90 anni, come Gruppo TESYA supportiamo la crescita di persone, imprese e comunità, combinando innovazione, competenza e responsabilità.

- 28 Società
- 15 Paesi
- 128 Filiali
- 1.800 M € Fatturato
- 1.300 M € Capitale netto investito
- ~4.000 Persone
- >1.500 Tecnici
- ~150.000 Ore di formazione

Dati 2025

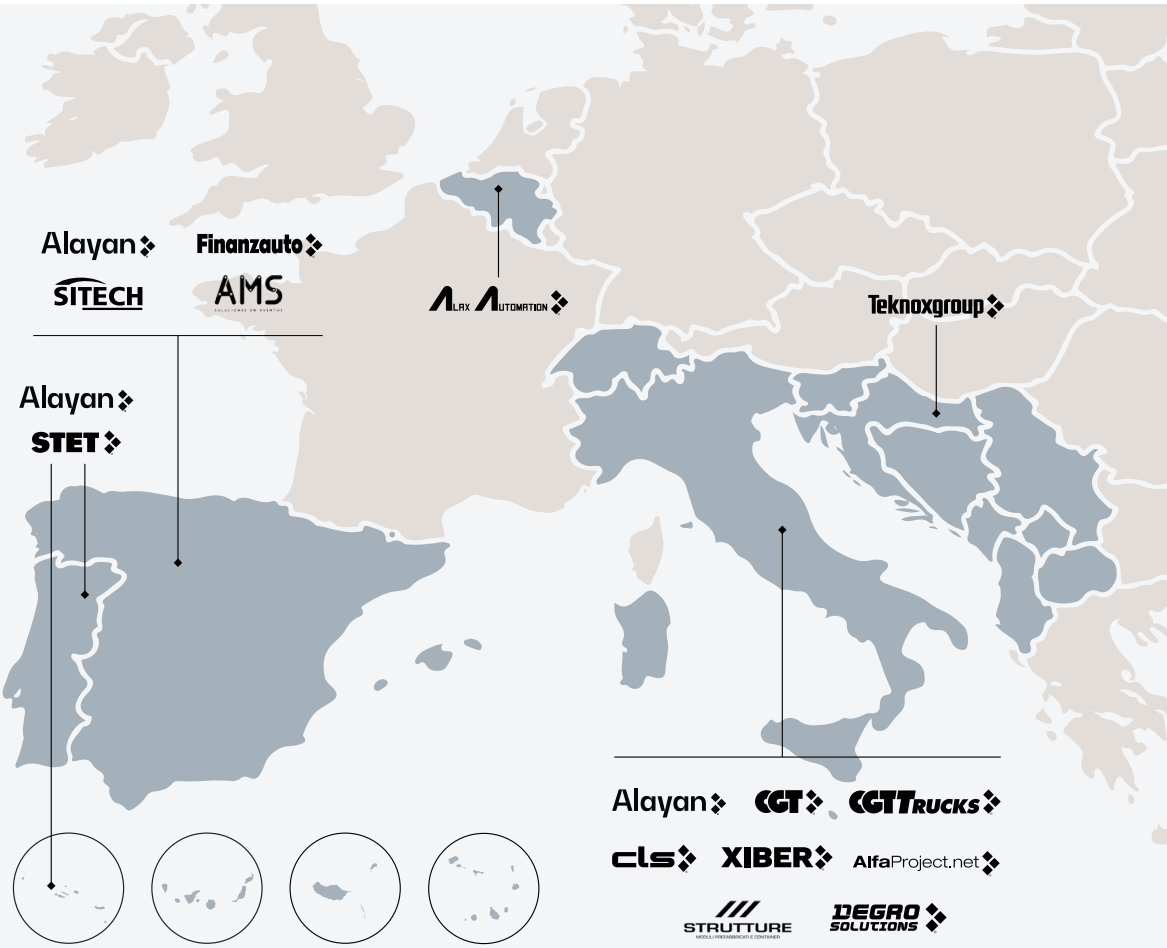

Isole Atlantiche: Canarie, Azzorre, Madeira, Capo Verde

IL TUO PARTNER TECNOLOGICO

CGT è una società italiana nata nel 1934 che fa parte del Gruppo TESYA. Fornisce soluzioni integrate di vendita, noleggio e assistenza nei settori delle costruzioni, delle infrastrutture, dell'industria e della generazione di energia primaria, di back up e in applicazioni Oil&Gas e Navali.

Inoltre, CGT ha una Divisione Energia dedicata alla progettazione, alla realizzazione e alla manutenzione di impianti per la produzione energetica che assicurano la maggior efficacia con il minor costo possibile per kW prodotto.

1.264	840 M €	50.000+	522	31
Persone	Fatturato	Ore di formazione	Tecnici di Assistenza	Filiali

Dati 2025



L'ENERGIA CGT AL SERVIZIO DEL CLIENTE

PROGETTAZIONE PRELIMINARE

Analisi dei requisiti, identificazione degli scenari possibili e definizione delle soluzioni realizzative, grazie a un team dedicato in costante contatto con tutti i soggetti coinvolti.

PROGETTAZIONE ESECUTIVA

Ingegnerizzazione delle soluzioni identificate, definizione del budget di spesa e selezione dei partner operativi più qualificati per la messa in opera.

REALIZZAZIONE

Costruzione ed installazione chiavi in mano nel rigoroso rispetto degli standard qualitativi e delle tempistiche concordate.



Dalla fase preliminare di progettazione fino all'avviamento dell'impianto, CGT affianca studi di ingegneria e clienti mettendo a disposizione il proprio know-how tecnico e applicativo.

Collaboriamo fin dalle prime fasi per individuare le soluzioni più efficaci, ottimizzando performance, affidabilità e sostenibilità dell'investimento.

L'esperienza maturata in contesti industriali complessi ci consente di rispondere ai più elevati standard qualitativi, garantendo il rispetto delle tempistiche di progetto e del budget concordato, assicurando al contempo un time-to-market competitivo.

MESSA IN SERVIZIO

Esecuzione del primo avviamento per consegnare l'impianto al cliente secondo specifiche di progetto.

ASSISTENZA E REPERIBILITÀ

Assistenza tecnica d'eccellenza con reperibilità 24/7, per garantire la piena efficienza degli asset.

SERVIZI FINANZIARI

Soluzioni di finanziamento su misura con Cat® Financial e altre primarie società di credito per garantire la massima flessibilità e facilitando la crescita del business.



UN PROGETTO INTEGRATO

CGT si affida ai migliori partner per fornire la soluzione ottimale per le esigenze del cliente.

Intorno al gruppo elettrogeno Caterpillar, integriamo tutti i componenti necessari agendo come unico interlocutore, qualificato ed affidabile, al quale poter assegnare con fiducia un investimento strategico per il successo del proprio business.

Soluzioni in container con **gruppo elettrogeno 3516B HD da 2500kVA**, trasformatori elevatori e quadro di media tensione.

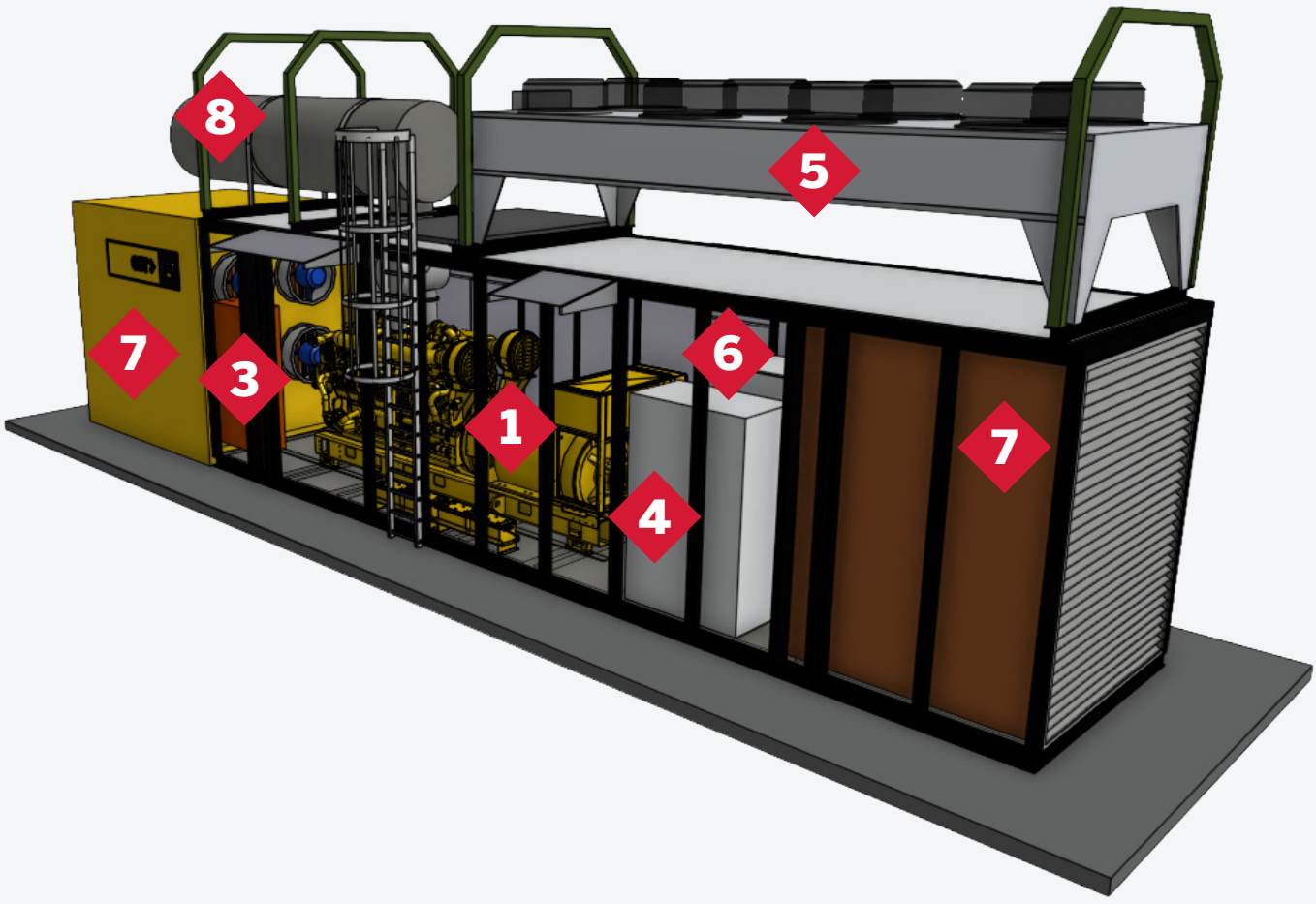

1
GRUPPI ELETTROGENI

Gruppo elettrogeno Diesel, completamente progettato e costruito da Cat®, in grado di erogare potenza elettrica in un unico step di carico del 100%.

2
SCR (SELECTIVE CATALYTIC REDUCTION)

Sistema abbattimento di NOx e CO_2 per la sostenibilità dell'impianto di backup.

3
SERBATOIO COMBUSTIBILE

Stoccaggio del combustibile, sia quello di deposito che giornaliero (Diesel, HVO).

4
QUADRI ELETTRICI

Forniamo una soluzione completa, dal comando e controllo del gruppo elettrogeno, al quadro di potenza, fino alla supervisione d'impianto.

5
RADIATORI

Sistema elettrico o meccanico di dissipazione dell'energia termica.

6
TRASFORMATORE

Alimentazione del carico alla tensione richiesta.

7
INSONORIZZAZIONE

Abbattimento acustico studiato appositamente per ogni applicazione, in building o in container.

8
SILENZIATORE GAS DI SCARICO

Abbattimento rumorosità fino al livello residenziale

Gruppo elettrogeno DE400E0 da 400 kVA in configurazione standby, installato in container e dotato di sistema di abbattimento delle emissioni in atmosfera (SCR).

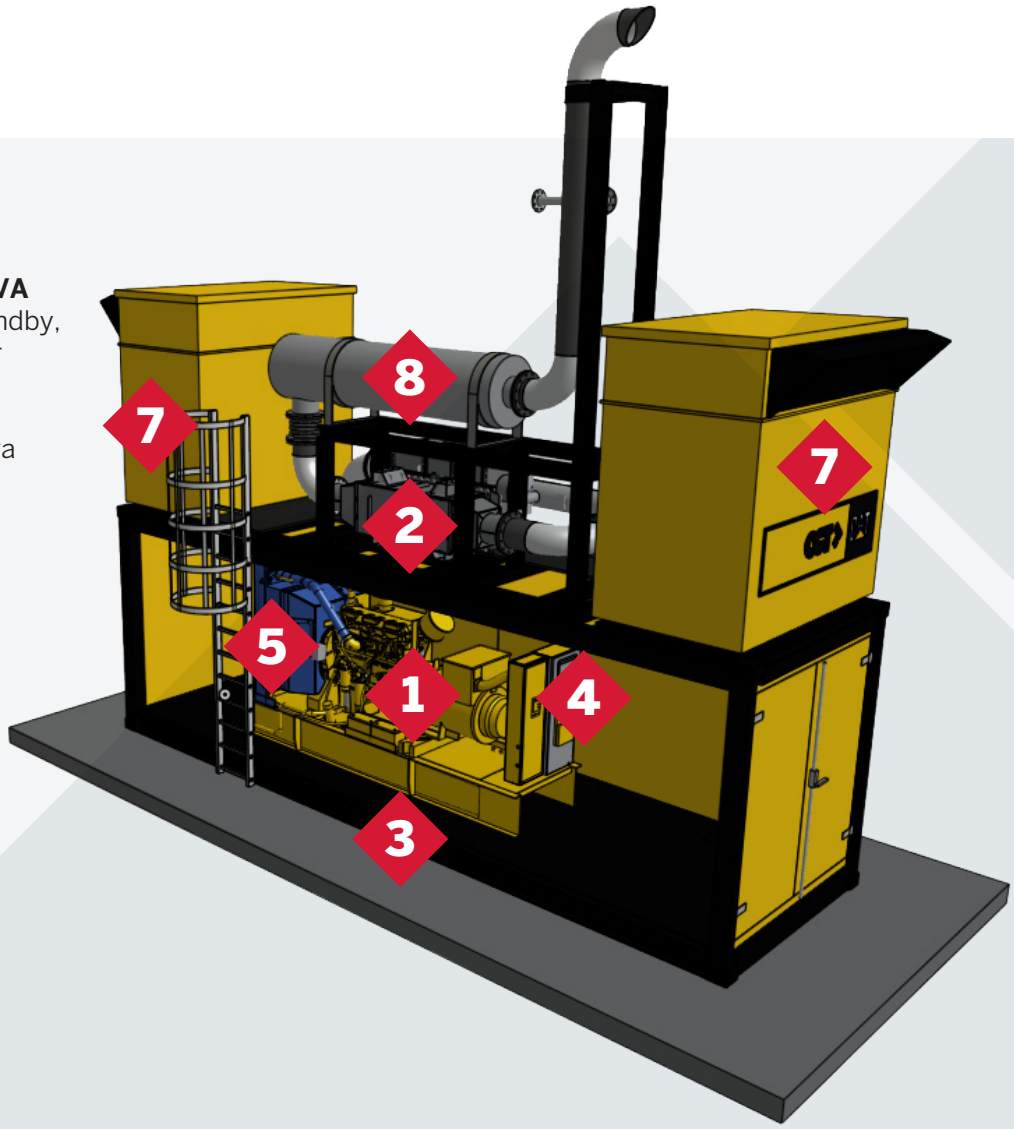

DOVE I PROGETTI DIVENTANO SUCCESSO

Container insonorizzante ISO 40" che alloggia n.2 gruppi elettrogeni DE850E0 e l'elettronica di potenza per la gestione del funzionamento in parallelo. La soluzione è progettata per l'alimentazione di impianti off-grid, con una potenza complessiva installata di 1440 kVA.



Container insonorizzanti fuori standard progettati per operare in ambienti tropicali. Alloggiano due gruppi elettrogeni, un DE750SE0 e un 3516B, e sono dotati di sistema di spegnimento incendi a CO_2. L'installazione funge da back-up per un impianto di cogenerazione in uno stabilimento produttivo.





Installazione in cofanato insonorizzante di un gruppo elettrogeno DE1250GC, posato su platea a copertura del gruppo e del quadro di potenza dopo la collocazione, garantendo una soluzione flessibile e di peso ridotto rispetto al monoblocco. L'impianto funge da back-up per la GDO, assicurando la continuità dei gruppi frigoriferi e l'operatività del punto vendita.



Installazione in centrale di generazione di energia elettrica, presenta più gruppi elettrogeni 3516B HD in parallelo per l'alimentazione di aree abitative non raggiunte dalla rete elettrica nazionale, con supporto service CGT per il corretto funzionamento dell'impianto.

ENERGIA AFFIDABILE, QUANDO SERVE: IL GRUPPO

Leader mondiale da oltre 100 anni nella costruzione di motori e di gruppi elettrogeni.

Ampia gamma di potenze disponibili, fino a 4.000 kVA per soddisfare tutte le esigenze.

Prima scelta dei clienti, con **più di 500.000 gruppi elettrogeni** Cat® in esercizio nel mondo.

GAMMA GRUPPI ELETTROGENI CAT®

- 65 kVA
- 110 kVA
- 220 kVA
- 330 kVA
- 450 kVA
- 550 kVA
- 850 kVA
- 1.500 kVA

CAT® C7.1
220 kVA





CAT® C32
1.000 kVA

Inquadra il QR-Code e consulta la guida alla valutazione della potenza elettrica

ELETTROGENO CAT®

Gruppi elettrogeni **progettati, sviluppati e realizzati** da Caterpillar.

Investimenti costanti in ricerca e sviluppo per soluzioni innovative e sostenibili.

Possibilità di operare con HVO al 100% o miscelato con il Diesel.

GAMMA GRUPPI ELETTROGENI CAT®

- 1.750 kVA
- 1.875 kVA
- 2.250 kVA
- 2.500 kVA
- 2.750 kVA
- 3.000 kVA
- 3.500 kVA
- 4.000 kVA

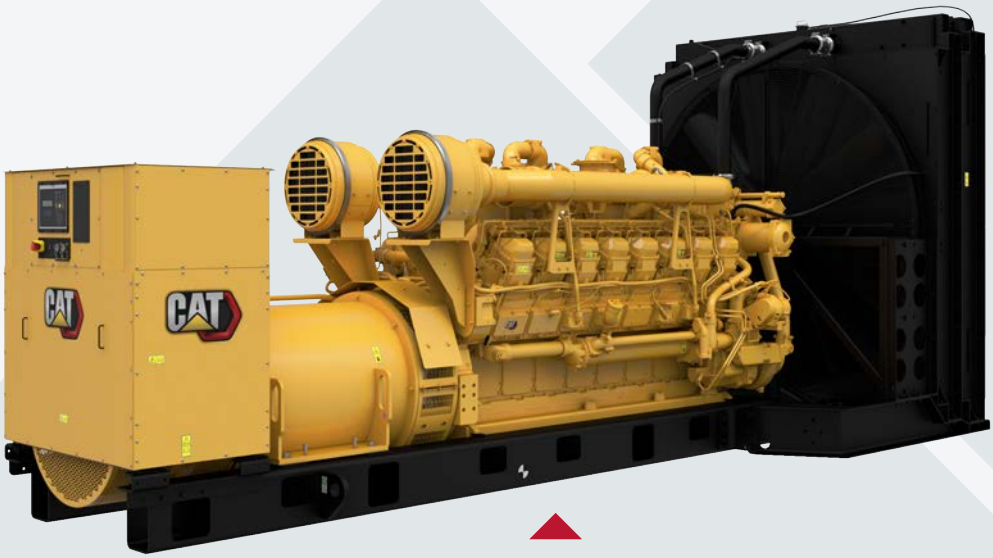

CAT® 3516B
2.500 kVA

LA POTENZA DEI NOSTRI SERVIZI PER LA MASSIMA DISPONIBILITÀ

Chi sceglie CGT per l'assistenza dei propri gruppi elettrogeni può contare su un partner esperto e affidabile, capace di garantire nel tempo prestazioni elevate, continuità operativa e la massima efficienza degli impianti.

I NOSTRI CLIENTI POSSONO CONTARE SU:

UN TEAM DI SPECIALISTI

dedicato alla gestione delle attività di manutenzione ordinaria e straordinaria.

ASSISTENZA TEMPESTIVA

con un servizio rapido, efficiente e con reperibilità 24/7.

CAPACITÀ DEL SERVICE

- **50** tecnici sul campo, specializzati, formati e dedicati;
- **50** officine mobili attrezzate con le più recenti strumentazioni.

CONTRATTI DI SERVIZIO A VALORE AGGIUNTO

con la Control Tower di CGT che coordina tutte le attività relative al vostro gruppo elettrogeno per garantirne la massima disponibilità.

GARANZIE ESTESE FINO A 10 ANNI

su motore e componenti per proteggervi dai rischi.



MASSIMA DISPONIBILITÀ DI RICAMBI

con consegna in 24 ore, grazie allo stock dedicato di Carugate (MI) e al magazzino centrale europeo Caterpillar.

ANALISI PREVENTIVA LUBRIFICANTI (APL)

effettuata dal laboratorio interno CGT per individuare in anticipo e ridurre al minimo potenziali guasti al gruppo elettrogeno.

PROVE DI CARICO

del gruppo elettrogeno tramite banchi resistivi fino a 4 MW, sia presso la Banco Prove CGT che on-site.

GRUPPO ELETTROGENO TEMPORANEO

in caso di fermo macchina prolungato, così da garantire la continuità operativa.

MONITORAGGIO DA REMOTO

dei gruppi elettrogeni, per tenere sotto controllo eventuali anomalie, garantendo l'avviamento e l'ottimale funzionamento in esercizio.

LA POTENZA DEI NOSTRI SERVIZI PER LA MASSIMA DISPONIBILITÀ

CAT® PRODUCT LINK

I dispositivi Product Link raccolgono e trasmettono le informazioni relative alle prestazioni e alle condizioni operative dei gruppi elettrogeni Cat®. Tutti i dati sono facilmente fruibili da remoto tramite piattaforme web-based che consentono di visualizzare in modo intuitivo lo stato, i parametri di funzionamento, eventuali codici di guasto del motore del generatore, nonché la posizione geografica.

Archiviazione dei dati di funzionamento base del gruppo elettrogeno.

Cronologia eventi diagnostici.

Possibilità di supporto remoto nella risoluzione dei problemi.

Cruscotti personalizzati sulla base delle esigenze.

Avvisi via mail personalizzabili.

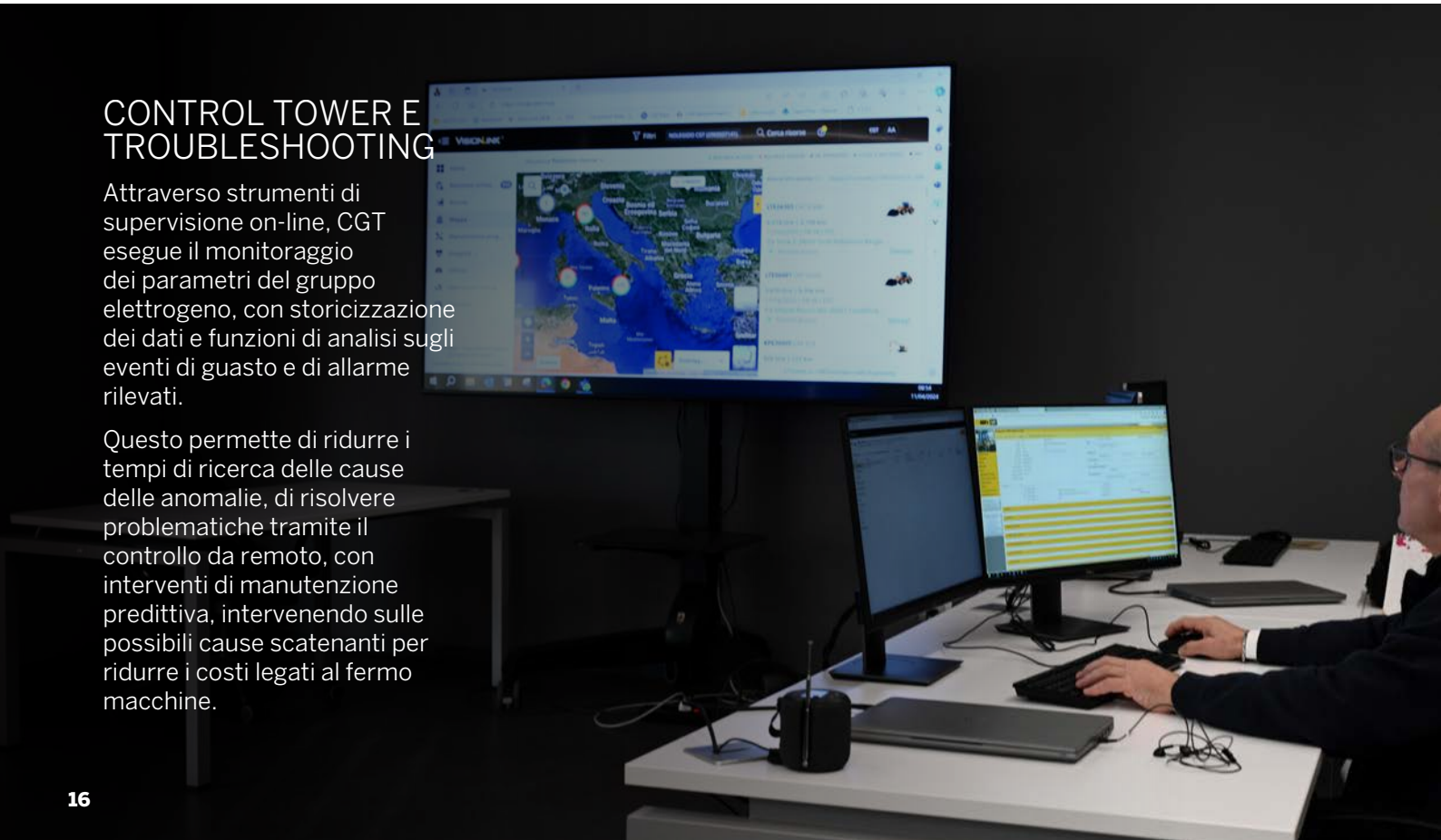

CONTROL TOWER E TROUBLESHOOTING

Attraverso strumenti di supervisione on-line, CGT esegue il monitoraggio dei parametri del gruppo elettrogeno, con storicizzazione dei dati e funzioni di analisi sugli eventi di guasto e di allarme rilevati.

Questo permette di ridurre i tempi di ricerca delle cause delle anomalie, di risolvere problematiche tramite il controllo da remoto, con interventi di manutenzione predittiva, intervenendo sulle possibili cause scatenanti per ridurre i costi legati al fermo macchine.

CONNESSI AL VOSTRO BUSINESS

E-COMMERCE CGT CAT

Il canale digitale di CGT dedicato all'acquisto dei ricambi originali CAT, pensato per garantire un percorso semplice e su misura per ogni esigenza.

Grazie all'integrazione con i vari sistemi aziendali, l'e-commerce CGT CAT garantisce tranquillità nell'acquisto del ricambio Caterpillar più adatto alle tue esigenze, assicurandoti che sia perfettamente compatibile con la tua macchina o il tuo motore.

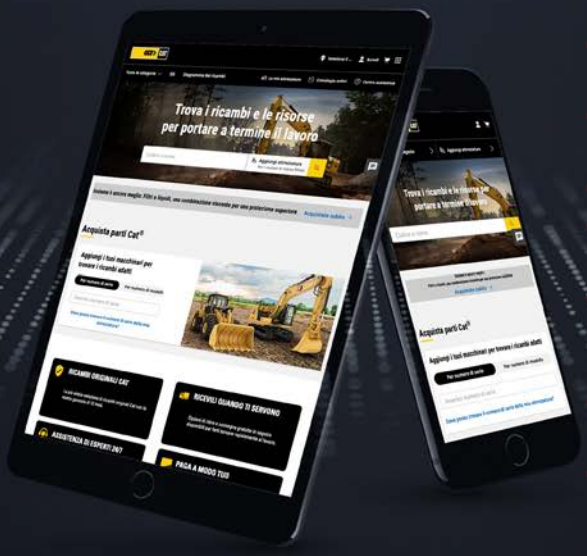

Attraverso la piattaforma di CGT, il cliente può:

- Effettuare ordini in totale autonomia, 24/7;
- Controllare la disponibilità aggiornata e i prezzi in tempo reale;
- Consultare prezzi e sconti riservati;
- Monitorare lo storico acquisti direttamente online;
- Selezionare i prodotti in base al modello del proprio gruppo elettrogeno;
- Essere supportato nell'acquisto da un team di esperti.
- Ottenere premi e gadget esclusivi.

CAT® WORLDWIDE

Grazie alla rete mondiale di Dealer Cat®, potete contare su un'assistenza tecnica capillare e di qualità ovunque vi troviate.

Assicura la disponibilità dei ricambi su scala globale, supportata da una rete logistica con magazzini in ogni continente.



VICINO AI CLIENTI, A SUPPORTO DEI CLIENTI



CGT S.p.A. - Direzione Generale: Milano
20055 Vimodrone - Via Padana Superiore, 19
tel. **02.274271**

- **ANCONA** tel. **071.727711**
  60027 Osimo, Via A. Volta 15 - Loc. Aspio Terme - Zona Ind.le
- **AOSTA** tel. **0165.77481**
  11020 Quart, Località Amerique
- **AREZZO** tel. **0575.394.1**
  52100 Via P. Calamandrei, 305
- **BARI** tel. **080.5861111**
  70026 Modugno, Zona Industriale S.S. 96 km. 118
- **BERGAMO/BRESCIA** tel. **030.657681**
  fax 030.6857215 - 25050 Passirano, - Via S.Antonio, 4/B
- **BOLOGNA** tel. **051.6477.1**
  40012 Calderara di Reno, Via Persicetana, 4
- **BOLZANO** tel. **0471.82451**
  39044 Egna, Via degli Artigiani, 14 - Zona Ind.le Sud
- **CAGLIARI** tel. **070.211271**
  09030 Elmas, Via Sernagiotto, 12
- **CARRARA** tel. **0585.50771**
  54031 Avenza, Via Aurelia, angolo Via Carriona
- **CARRARA Marine Power** tel **0161.290.363**
  54100, Via Martiri di Cefalonia, 17
- **CASERTA** tel. **081.500461**
  81030 Teverola, Strada Consortile - Stabilimento Vega 3
- **CATANIA** tel. **095.7498111**
  95121, Zona Industriale V Strada, 16
- **COSENZA** tel. **0984.831611**
  87036 Rende, Via Vitantonio Carlomagno, 1
- **CUNEO** tel. **0172.63801**
  12045 Fossano, Via Torino, 57
- **FIRENZE** tel. **055.2052350**
  50041 Calenzano, Via Petrarca 35
- **GENOVA** tel. **010.7236.1**
  16163, Via Lungo Torrente Secca, 64 rosso
- **LIVORNO** tel. **0586.9440.1**
  57017 Stagno, Via Aurelia
- **MILANO** tel. **02.923641**
  20061 Carugate, Strada Provinciale 121
- **PADOVA** tel. **049.873371**
  35030 Sarmeola, Via della Provvidenza, 151
- **PALERMO** tel. **091.6851848**
  90044 Carini, Via Archimede, 7
- **PERUGIA** tel. **075.9880124**
  06089 Torgiano, Loc. Pontenuovo - Via Kennedy, 3
- **POTENZA** tel. **0971.485519**
  85050 Tito Scalo, Zona Industriale di Tito
- **RIMINI**
  47825 Poggio Torriana, Via Santarcangiolese, 21
  Località Colombare
- **ROMA** tel. **06.82601**
  00137, Via Nomentana, 1003
- **SASSARI** tel. **079.50495.1**
  07100, Viale Porto Torres, 56 - Località Predda Niedda
- **TERAMO** tel. **085.946541**
  64025 Scerne di Pineto, Via Piane Vomano
- **TORINO** tel. **011.8963511**
  10036 Settimo T., Via Leinì, 130
- **UDINE** tel. **0432.85071**
  33042 Buttrio, Via Dell'Artigianato, 23
- **VERCELLI** tel. **0161.2951**
  13100, Via Torino, 45
- **VERCELLI Divisione Energia** tel. **0161.290300**
  13100, Via Ettore Ara, 12
- **VERONA** tel. **045.825041**
  37066 Sommacampagna, Via dell'Agricoltura



CGT

A TESYA COMPANY

www.cgt.it | **800-827134**